26. September 2025
Version 1.3

Hilltip

SnowSTRIKER™




# BETRIEBSANLEITUNG

V-PFLUG UND GERADE PFLUG FÜR TRAKTOREN VON 5–8 TONNEN

Dieses Handbuch ersetzt alle früheren Ausgaben und ist eine Übersetzung der englischen Originalversion.

## Inhaltsverzeichnis

TECHNISCHE DATEN ..... 3
- Spezifikationen ..... 3
- Schwerpunkt ..... 4

SICHERHEIT ..... 5
- Sicherheitsanweisungen ..... 5
- Warn- und Hinweisaufkleber ..... 5

WARTUNG ..... 6
- Periodische und jährliche Wartungscheckliste ..... 5
- Schmierpunkte ..... 6

MECHANIKERHANDBUCH ..... 7
- Hydraulikschaltplan ..... 7
- Elektrische Funktionen des Schneepflugventils ..... 8
- Elektrischer Schaltplan ..... 8

GARANTIEINFORMATIONEN ..... 10
KONFORMITÄTSERKLÄRUNG ..... 11

***VORSICHT*** - Lesen Sie dieses Handbuch sorgfältig durch, bevor Sie den Pflug installieren oder benutzen

## Technische Daten

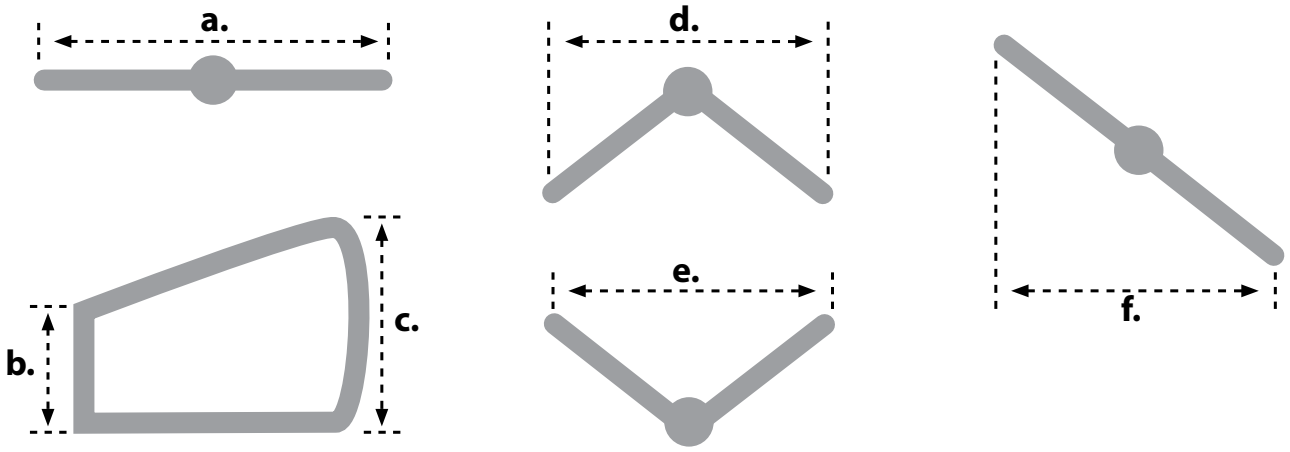


| MODELL | 2600 SMT | 2750 SMT | 3000 SMT |
|---|---|---|---|
| Breite (a.) | 260 cm | 275 cm | 300 cm |
| Höhe (b. & c.) | 75 cm | 75 cm | 75 cm |
| Breite, Schwadeposition (f.) | 225 cm | 240 cm | 260 cm |
| Gewicht | 380 kg | 395 kg | 412 kg |
| Rückholfedern | 6 | 6 | 6 |

| MODELL | 2600 VMT | 2900 VMT | 3200 VMT |
|---|---|---|---|
| Breite (a.) | 260 cm | 290 cm | 320 cm |
| Höhe, Zentrum (b.) | 80 cm | 80 cm | 80 cm |
| Höhe, außen (c.) | 100 cm | 100 cm | 100 cm |
| Breite, V-Position (d.) | 225 cm | 250 cm | 275cm |
| Breite, Schaufelposition (e.) | 225 cm | 250 cm | 275 cm |
| Breite, Schwadeposition (f.) | 225 cm | 250 cm | 275 cm |
| Gewicht | 560 kg | 580 kg | 600 kg |
| Rückholfedern | 6 | 6 | 6 |

*Spezifikationen und andere Angaben können ohne vorherige Ankündigung geändert werden.*

## Schwerpunkt

**VMT:**

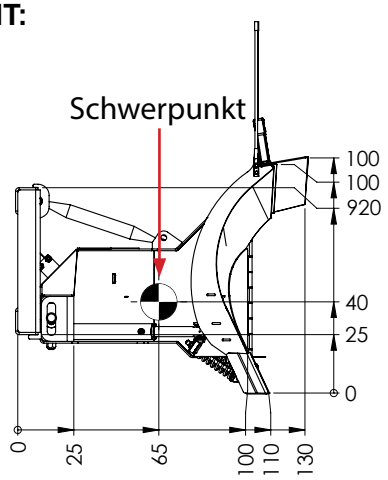


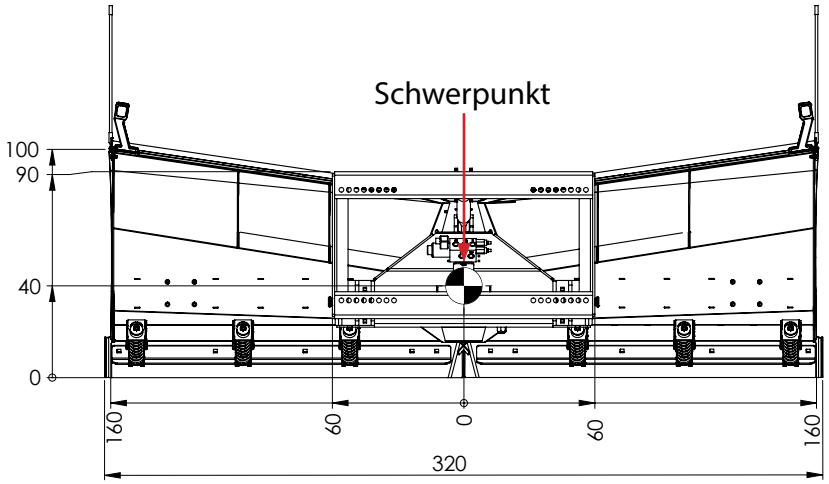


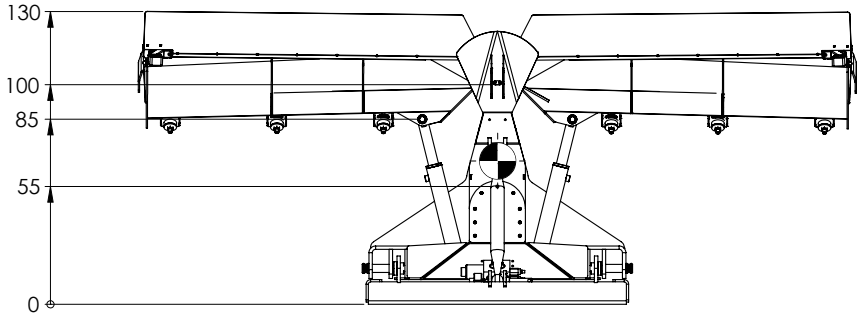

## Sicherheitshinweise

Eine fehlerhafte Installation oder Benutzung kann zu schweren Verletzungen und/oder Sachschäden führen. Vergewissern Sie sich, dass Sie dieses Handbuch und alle Hinweisaufkleber verstanden haben, bevor Sie den Pflug installieren, in Betrieb nehmen oder Anpassungen vornehmen.

***WARNUNG***

Beachten Sie diese Sicherheitsvorkehrungen vor, während und nach dem Betrieb des Pflug. Wenn Sie diese Vorkehrungen treffen, können Sie Verletzungen und Sachbeschädigungen vorbeugen.

***WARNUNG***

**Vor Inbetriebnahme des Schneepflugs:**

- Lesen Sie dieses Handbuch sorgfältig durch, bevor Sie den Pflug installieren oder benutzen.
- Stellen Sie sicher, dass das Gesamt- gewicht die zulässige Höchstgrenze nicht überschreitet.
- Überprüfen Sie die Hydraulikteile und Schläuche.
- Überprüfen Sie den Schneepflug und seine Komponenten vor jedem Einsatz des Pflugs auf Risse und Mängel.
- Ersetzen Sie beschädigte oder abgenutzte Teile, ein reparatur- oder wartungsbedürftiger Schneepflug sollte nicht benutzt werden.
- Vergewissern Sie sich, dass die Vorrichtung sicher und korrekt befestigt ist.

***WARNUNG***

**Wartung des Schneepflugs:**

- Benutzen Sie ein Stück Pappe oder Holz, um ein vermutetes Leck in einem Schlauch zu finden. Benutzen Sie NICHT Ihre Hand, die Hydraulikflüssigkeit kann ihre Haut verletzen.

**Persönliche Sicherheit**

- Um Unfälle zu vermeiden, sollten Sie lange Haare sichern und keinen Schmuck oder Krawatten tragen. Tragen Sie während der Arbeiten am Pflug oder am Fahrzeug nur eng anliegende Kleidung.
- Schützen Sie Ihre Augen mit Schutzbrillen, um Verletzungen durch Schmutz und Staub zu vermeiden.

***WARNUNG***

**Während des Betriebs:**

- Vergewissern Sie sich, dass Umstehende einen Sicherheitsabstand (3 m) einhalten, wenn die Schaufel betrieben, gehoben, gesenkt oder positioniert wird. Stehen Sie nicht zwischen Fahrzeug und Pflug, eine sich bewegende oder fallende Schaufel kann Verletzungen verursachen.
- Die Transportgeschwindigkeit sollte 70 km/h nicht überschreiten.
- Die Pflüggeschwindigkeit sollte 40 km/h nicht überschreiten.

***WARNUNG***

**Nach Betrieb des Schneepflugs:**

- Senken Sie den Pflug ab, wenn das Fahrzeug geparkt wird. Der Hydraulik- druck kann sich mit der Temperatur ändern und ein plötzliches Absenken des Pflugs verursachen, was zu Verletzungen oder Schäden am Pflug führen kann.

## Warnung/achtung und Anweisungskennzeichen

Bitte machen Sie sich mit den Warn- und Sicherheitsaufklebern vertraut.



## Wartung

Beachten Sie diese Checklisten, um Ihren Schneepflug in gutem Zustand zu halten und die Gewährleistung im Fall von möglichen Beschädigungen vollständig in Anspruch zu nehmen.

**Checkliste für eine periodische Wartung:**

- Überprüfen Sie, ob alle Befestigungen ausreichend fest angezogen sind.
- Kontrollieren Sie auf Kratzer und freiliegendes Metall, reinigen Sie die Stellen und tragen Sie Nachlack auf.
- Reinigen Sie alle elektrischen Stecker und Anschlüsse und tragen Sie Diätikfett (Kontaktfett) auf.
- Schmieren Sie alle Bolzen, Buchsen und Schmiernippel.
- Überprüfen Sie die Hydraulikkomponenten, Schläuche und Zylinder auf Lecks und Verschleiß.
- Kontrollieren Sie die Enden der Stangen auf Korrosion und Grate.
- Überprüfen Sie die Schneidkanten auf Verschleiß.

**Checkliste für eine jährliche Wartung:**

- Reinigen Sie den Pflug gründlich mit Hochdruckreiniger und trocknen Sie ihn sorgfältig, bevor Sie ihn einlagern.
- Kontrollieren Sie auf Kratzer und freiliegendes Metall, reinigen Sie die Stellen und tragen Sie Nachlack auf.
- Reinigen Sie alle elektrischen Stecker und Anschlüsse und tragen Sie Kontaktspray oder Diätikfett auf.
- Schmieren Sie alle Bolzen, Buchsen und Schmiernippel.
- Schmieren Sie alle freiliegenden Zylinderstangenenden mit flüssigem Lithiumweißfett, um Korrosion zu verhindern.
- Decken Sie den Schneepflug während der Lagerung mit einer Plane ab, um ihn vor Ausbleichen durch Sonne, Witterungseinflüssen und anderen Umständen zu schützen.

## Schmiernippel

**VMT:**

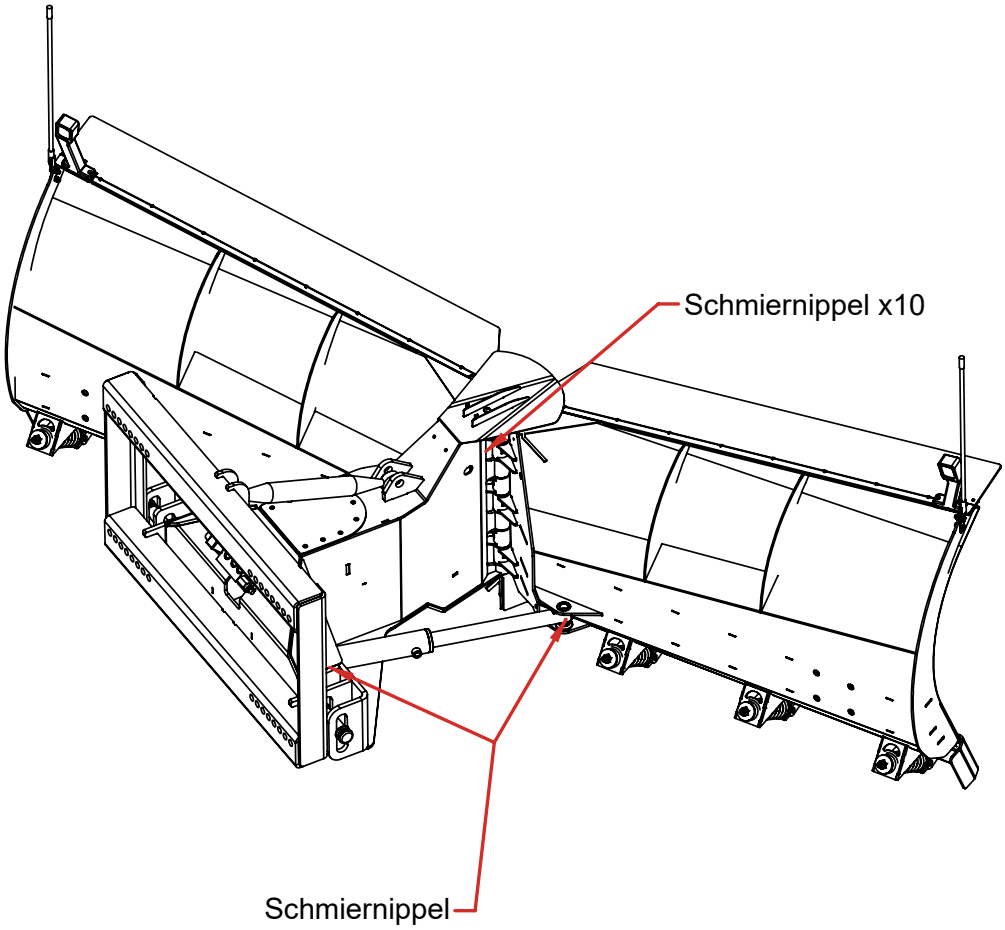

## Hydraulikschaltplan VMT (Standard)

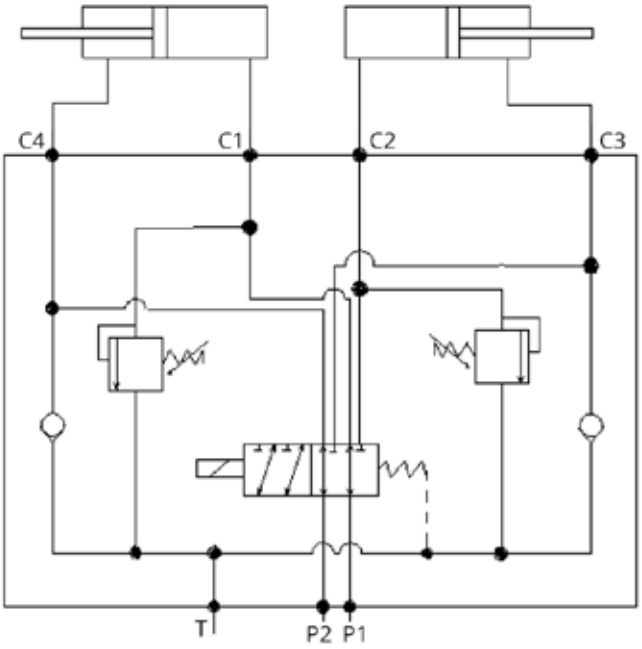


## Hydraulikschaltplan VMT, elektrisches 6/3-Ventil (optional)

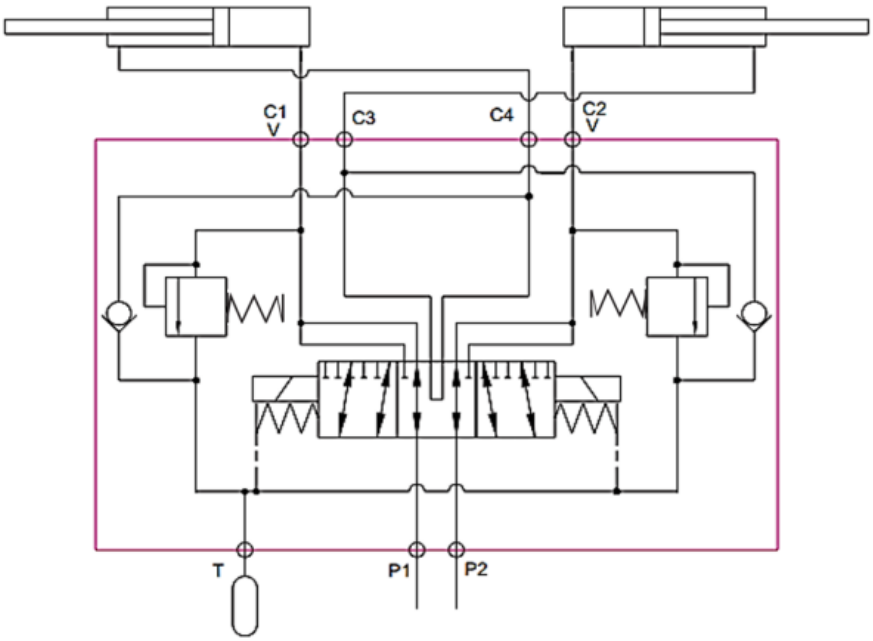

## Elektrische Funktionen des Pflugventils

| Pin # | |
|---|---|
| 1 | +12/24V LED-Positionsleuchten |
| 2 | +12/24V Ventilspule 1 |
| 3 | |
| 7 | Masse |

### Hako connector

| Pin # | |
|---|---|
| 58L | LED Positionsleuchte links |
| 58R | LED Positionsleuchte rechts |
| 54 | Terminal X wird über den Schalter in der Dachkonsole betrieben |
| 31 | Masse |

## Elektrischer Schaltplan (Standard)

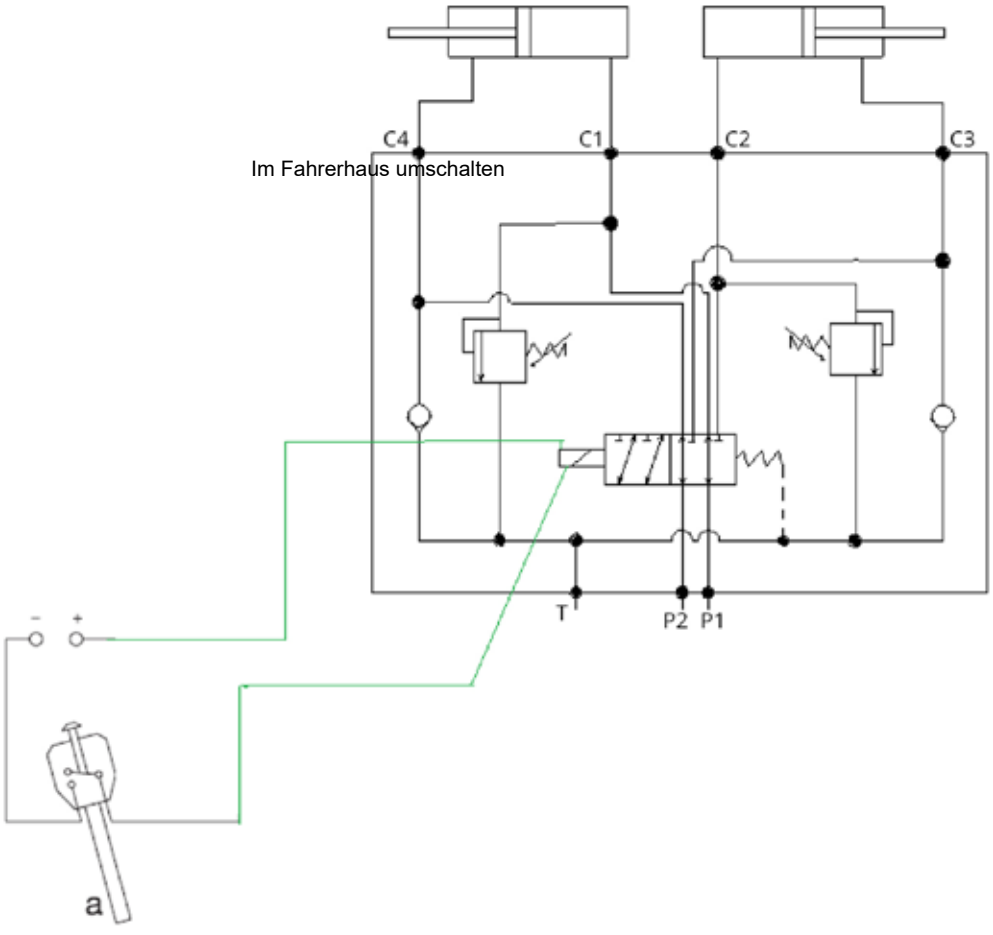

## Elektrischer Schaltplan, elektrisches 6/3-Ventil (optional)

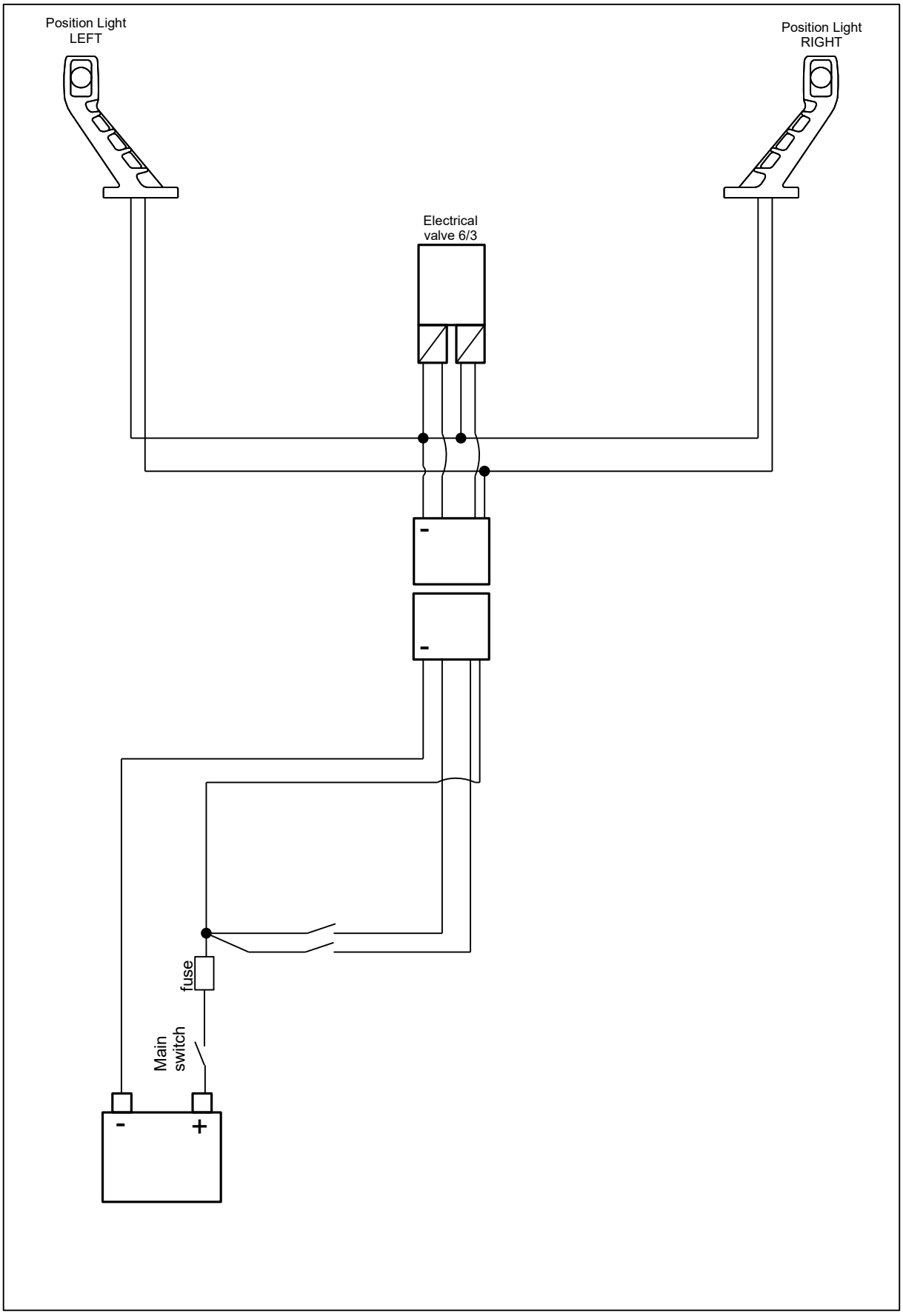

## Garantieinformationen

*Diese Garantie ersetzt alle vorherigen Garantien*

**Garantie**

Vielen Dank für Ihr Interesse an den Produkten und Dienstleistungen von Oy Hilltip Ab. Diese eingeschränkte Garantie gilt für Schneepflüge, Streuer, Kehrmaschinen und andere Produkte und Teile (nachfolgend als „Produkt“ bezeichnet), die von Hilltip oder einem autorisierten Händler erworben wurden.

**Was deckt diese eingeschränkte Garantie ab?**

Diese eingeschränkte Garantie deckt Material- oder Verarbeitungsfehler unter normaler Nutzung während des Garantiezeitraums ab.

Während des Garantiezeitraums wird Hilltip oder ein autorisierter Händler Produkte oder Teile, die sich aufgrund von Material- oder Verarbeitungsfehlern als defekt herausstellen, kostenlos reparieren oder ersetzen, sofern diese unter normaler Nutzung und Wartung verwendet wurden.

**Wie lange gilt die Garantie?**

Die Garantie für ein von Hilltip oder einem autorisierten Händler gekauftes Produkt beträgt zwei (2) Jahre ab Kaufdatum. Die Garantie für ein Ersatzteil beträgt ein (1) Jahr ab dem Datum des Austauschs oder der Reparatur.

**Wie erhalten Sie Garantie für Ihr Produkt?**

Stellen Sie sicher, dass Ihr Händler Ihr Produkt registriert hat. Um Leistungen aus dieser Garantie in Anspruch zu nehmen, muss das Produkt mit den Kontaktdaten des Endkunden (Name, Adresse, E-Mail-Adresse und Telefonnummer) registriert sein.

**Was deckt diese eingeschränkte Garantie nicht ab?**

- Falsch installierte Teile
- Schäden durch Nutzung, die nicht den Produktanweisungen entspricht
- Änderungen am Produkt und/oder Fahrzeug erfolgen auf eigenes Risiko des Käufers
- Diese Garantie beinhaltet keine Kosten für die Anfahrt zum Serviceort
- Schäden beim Transport liegen in der Verantwortung des Transportunternehmens oder des Käufers
- Hilltip übernimmt keine Kosten für Ersatzgeräte oder Mietkosten, während Ihr Gerät außer Betrieb ist

Diese eingeschränkte Garantie deckt keine Probleme ab, die durch Folgendes verursacht werden:

- Missbrauch, Vernachlässigung, Unfall, unsachgemäße Installation, Wartung oder Lagerung
- Reparatur oder Veränderungen durch Personen, die nicht Hilltip oder ein autorisierter Händler sind

**Was müssen Sie tun?**

Um Garantieleistungen zu erhalten, müssen Sie sich zuerst an uns oder Ihren autorisierten Händler wenden. Der Käufer muss Hilltip oder einen autorisierten Händler innerhalb von zehn (10) Tagen nach Bekanntwerden eines Mangels während des Garantiezeitraums benachrichtigen.

**Was werden wir tun, um Probleme zu beheben?**

Hilltip oder ein autorisierter Händler wird das Teil kostenlos reparieren oder ersetzen, wobei entweder neue oder generalüberholte Ersatzteile verwendet werden.

# DECLARATION OF CONFORMITY

Manufacturer's & Assambler's Name: **Oy Hilltip Ab**
Manufacturer's & Assambler's Address: **Pukkisaarentie 6, FIN-68600 Pietarsaari, Finland**

Equipment Description: Hilltip Snowplow Applications
Equipment Model Designation: Hilltip SnowStriker™ 2600 SMT, 2750 SMT, 3000 SMT, 2600 VMT, 2900 VMT, and 3200 VMT
Equipment applications: Tractors and loaders (5-8 ton)

The equipments specified above are manufactured, where applicable, in conformity with provisions of the normative document according to the following directives and standards, in addition to relevant Road Traffic Regulations in European countries:

- 2006/42/EC
- EN 15432-1
- 2009/433/EG
- ECE R10

I, the undersigned, hereby declare that the equipments specified above, that have been assambled by Oy Hilltip Ab, conforms to the above directives and standards

Pietarsaari, September 9, 2024

Signature: Tom Mäenpää

Printed Name: Tom Mäenpää

Title: CEO

---

Installer's Name:

Installer's Address:

Type:

Serial number:

Year of installation:

I, the undersigned, hereby declare that the equipment installation to the vehicle specified above conforms to the directive 2006/42/EC and relevant Road Traffic Regulations.

DATE:

Signature:

Printed:

Title:



**Oy Hilltip Ab**
Pukkisaarentie 6
FIN-68600 Pietarsaari
Finland

www.hilltip.com
info@hilltip.com

*Construction, specifications and other details are subject to change without notice.*