13. October 2025
Version 1.3

Hilltip

SnowSTRIKER™

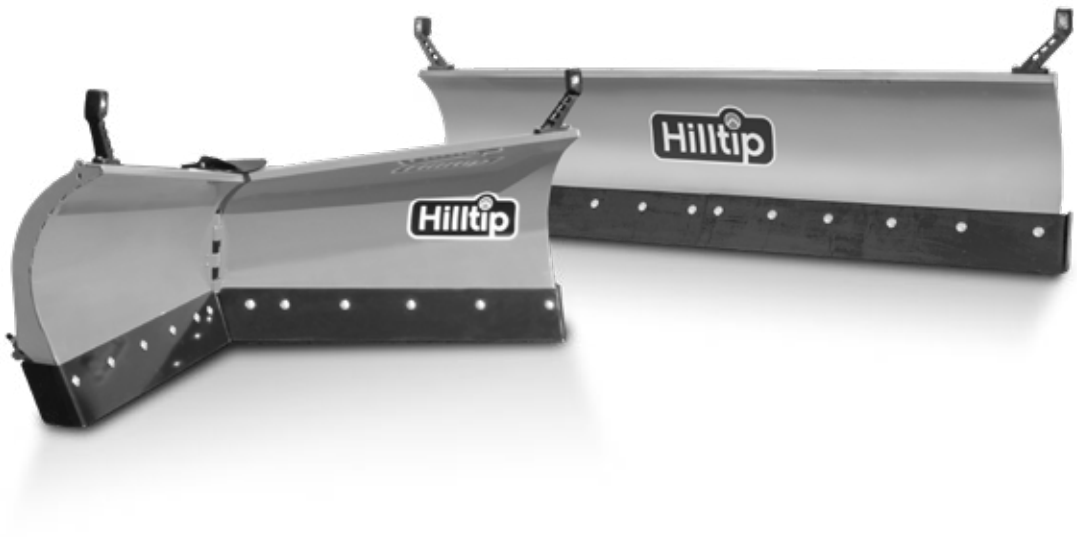

BETRIEBSANLEITUNG

V-PFLUG UND GERADE PFLUG FÜR TRAKTOREN

Dieses Handbuch ersetzt alle Ausgaben mit einem früheren Datum.

Inhaltsverzeichnis

TECHNISCHE DATEN 3
SICHERHEIT 3
Sicherheitshinweise 4
Warnung/achtung und Anweisungskennzeichen 5
WARTUNG 6
MECHANIKERHANDBUCH 6
Elektrische Anschlüsse für Schneepflug 7
Hydraulikschaltplan, STR 7
Hydraulikschaltplan, VTR 8
Elektrische Schaltplan 9
GARANTIEINFORMATIONEN 10
KONFORMITÄTSERKLÄRUNG 11

VORSICHT - Lesen Sie dieses Handbuch sorgfältig durch, bevor Sie den Pflug installieren oder benutzen

Technische Daten

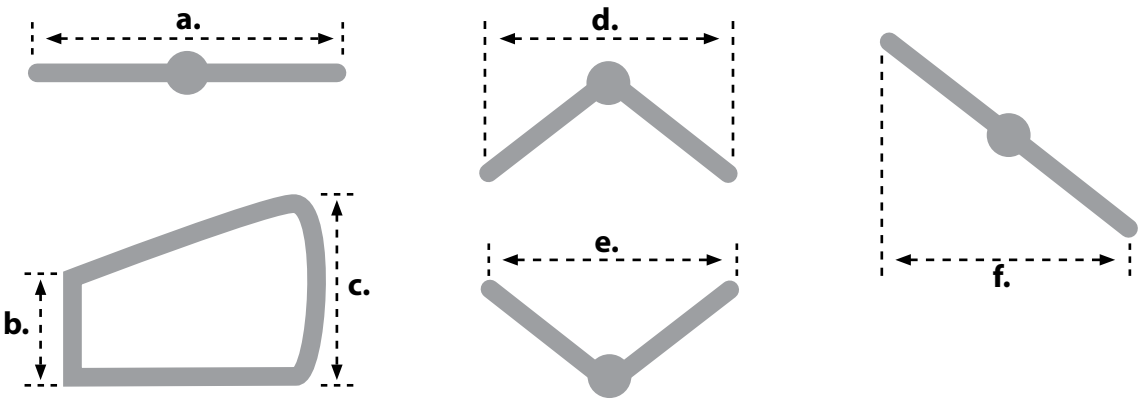

Gerade-Pflug	1450-STR	1650-STR	1850-STR	2100-STR	2250-STR	2400-STR	2600-STR
Breite (a.)	145 cm	165 cm	185 cm	210 cm	2250cm	240 cm	260 cm
Höhe (b. & c.)	55 cm	55 cm	55 cm	55 cm	55 cm	55 cm	65 cm
Breite, Schwadeposition (f.)	120 cm	140 cm	160 cm	185 cm	200 cm	215 cm	235 cm
Gewicht	115 kg	125 kg	132 kg	137 kg	143 kg	157 kg	180 kg

V-Pflug	1450-VTR	1650-VTR	1850-VTR	2100-VTR	2250-VTR	2400-VTR	2600-VTR
Breite (a.)	145 cm	165 cm	185 cm	210 cm	225 cm	240 cm	260 cm
Höhe, Zentrum (b.)	55 cm	55 cm	55 cm	55 cm	55 cm	550cm	65 cm
Höhe, außen (c.)	61,5 cm	63 cm	65,5 cm	67 cm	68 cm	70 cm	80 cm
Breite, V-Position (d.)	120 cm	145 cm	160 cm	185 cm	200 cm	210 cm	235 cm
Breite, Schaufelposition (e.)	120 cm	145 cm	160 cm	185 cm	200 cm	215 cm	235 cm
Breite, Schwadeposition (f.)	120 cm	145 cm	160 cm	185 cm	200 cm	215 cm	235 cm
Gewicht	120 kg	137 kg	140 kg	148 kg	155 kg	168 kg	188 kg

Sicherheitshinweise

Eine inkorrekte Installation und Benutzung könnten zu schweren Verletzungen und/oder Sachschäden führen. Vergewissern Sie sich, dass Sie dieses Handbuch und alle Aufkleber verstanden haben, bevor Sie den Pflug installieren, in Betrieb nehmen oder Anpassungen vornehmen.

WARNUNG

Beachten Sie diese Sicherheitsvorkehrungen vor, während und nach dem Betrieb des Pflug. Wenn Sie diese Vorkehrungen treffen, können Sie Verletzungen und Sachbeschädigungen vorbeugen.

WARNUNG

Vor Inbetriebnahme des Schneepflugs:

- Lesen Sie dieses Handbuch sorgfältig durch, bevor Sie den Pflug installieren oder benutzen.
- Stellen Sie sicher, dass das Gesamt- gewicht die zulässige Höchstgrenze nicht überschreitet.
- Überprüfen Sie die Hydraulikteile und Schläuche.
- Überprüfen Sie den Schneepflug und seine Komponenten vor jedem Einsatz des Pflugs auf Risse und Mängel.
- Ersetzen Sie beschädigte oder abgenutzte Teile, ein reparatur- oder wartungsbedürftiger Schneepflug sollte nicht benutzt werden.
- Vergewissern Sie sich, dass die Vorrichtung sicher und korrekt befestigt ist.

WARNUNG

Wartung des Schneepflugs:

- Benutzen Sie ein Stück Pappe oder Holz, um ein vermutetes Leck in einem Schlauch zu finden. Benutzen Sie NICHT Ihre Hand, die Hydraulikflüssigkeit kann ihre Haut verletzen.

Siehe Seite 6 für Wartungscheckliste

Persönliche Sicherheit

- Um Unfälle zu vermeiden, sollten Sie lange Haare sichern und keinen Schmuck oder Krawatten tragen. Tragen Sie während der Arbeiten am Pflug oder am Fahrzeug nur eng anliegende Kleidung.
- Schützen Sie Ihre Augen mit Schutzbrillen, um Verletzungen durch Schmutz und Staub zu vermeiden.

WARNUNG

Während des Betriebs:

- Vergewissern Sie sich, dass Umstehende einen Sicherheitsabstand (3 m) einhalten, wenn die Schaufel betrieben, gehoben, gesenkt oder positioniert wird. Stehen Sie nicht zwischen Fahrzeug und Pflug, eine sich bewegende oder fallende Schaufel kann Verletzungen verursachen.
- Die Transportgeschwindigkeit sollte 70 km/h nicht überschreiten.
- Die Pflüggeschwindigkeit sollte 15 km/h nicht überschreiten.

WARNUNG

Nach Betrieb des Schneepflugs:

- Senken Sie den Pflug ab, wenn das Fahrzeug geparkt wird. Der Hydraulik- druck kann sich mit der Temperatur ändern und ein plötzliches Absenken des Pflugs verursachen, was zu Verletzungen oder Schäden am Pflug führen kann.

Warnung/achtung und Anweisungskennzeichen

Bitte machen Sie sich mit den Warn- und Sicherheitsaufklebern vertraut.



Wartung

Beachten Sie diese Checklisten, um Ihren Schneepflug in gutem Zustand zu halten und die Gewährleistung im Fall von möglichen Beschädigungen vollständig in Anspruch zu nehmen.

Checkliste für eine periodische Wartung
Überprüfen Sie die Spannung der Befestigungen.
Säubern und lackieren Sie alle Kratzer oder freiligende Metallstellen mit Ausbesserungsfarbe.
Reinigen und schmieren Sie alle elektrischen Stecker und Verbindungen mit Dielektrik-Schmiermittel.
Schmieren Sie alle Stifte, Buchsen und Schmiernippel.
Überprüfen Sie die Hydraulikkomponenten, Schläuche und Zylinder auf Dichtigkeit und Verschleiß.
Überprüfen Sie die Gelenkköpfe auf Korrosion und Rostangriffe.
Überprüfen Sie die Schürfleiste und Pflugschuhe auf Verschleiß.

Checkliste für eine jährliche Wartung
Vor dem Einlagern sollte der ganze Schneepflug mit Druck gewaschen und vollständig getrocknet werden.
Säubern und lackieren Sie alle Kratzer oder freiligende Metallstellen mit Ausbesserungsfarbe.
Reinigen und schmieren Sie alle elektrischen Stecker und Verbindungen mit Dielektrik-Schmiermittel.
Schmieren Sie alle Stifte, Buchsen und Schmiernippel.
Schmieren Sie alle freiliegenden Zylinderstangenenden mit flüssigem weißem Lithiumfett, um Korrosion vorzubeugen.
Decken Sie den Schneepflug während der Lagerung mit einer Plane ab.

Elektrische Anschlüsse für Schneepflug

7-poliger Anhängerstecker (ISO 1724)



Pin #	
1*	+12/24V LED Positionsleuchten
2*	+12/24V Ventilspule 1
7*	GND

*Hinweis: Stecker und Verkabelung müssen gegebenenfalls fahrzeugspezifisch angepasst werden.

Hako-Steckverbinder (DIN 72575)



Pin #	
58L	LED Positionsleuchte links
58R	LED Positionsleuchte rechts
54	
31	GND

Hydraulikschaltplan, STR

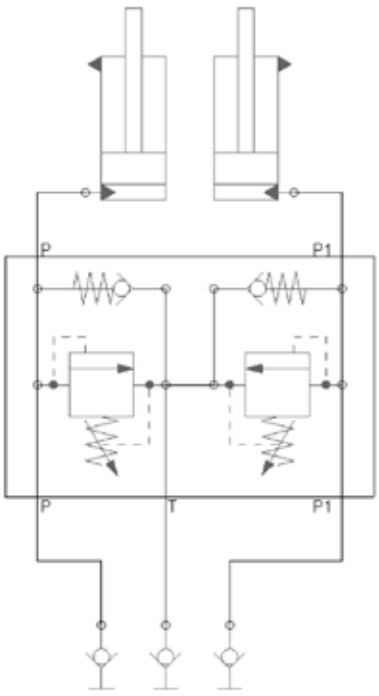

STR-Schneepflug mit Stoßventil

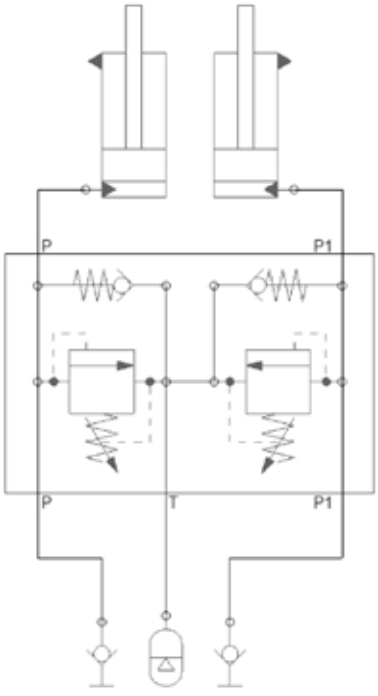

STR-Schneepflug mit Stoßventil und Akkumulator

Hydraulikschaltplan, VTR

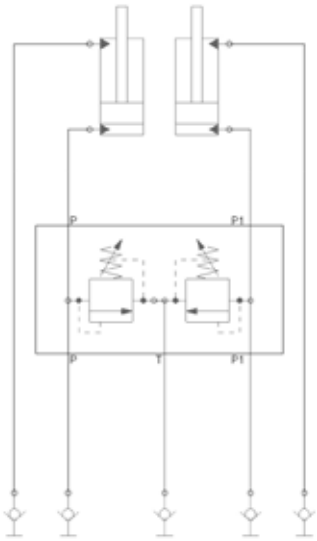

VTR-Schneepflug mit Stoßventil

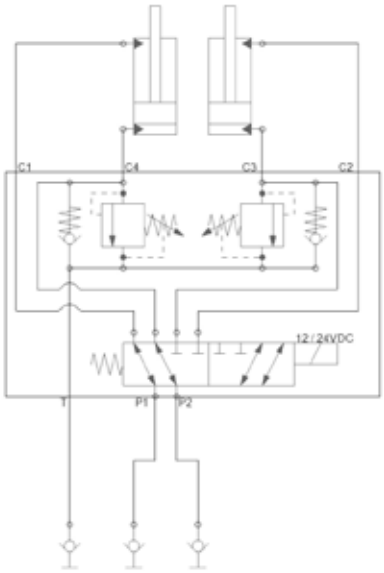

VTR-Schneepflug mit elektrischem 6/2-Ventil

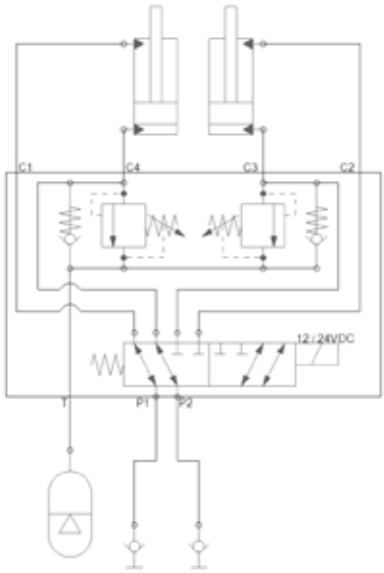

VTR-Schneepflug mit elektrischem 6/2-Ventil und Druckakkumulator

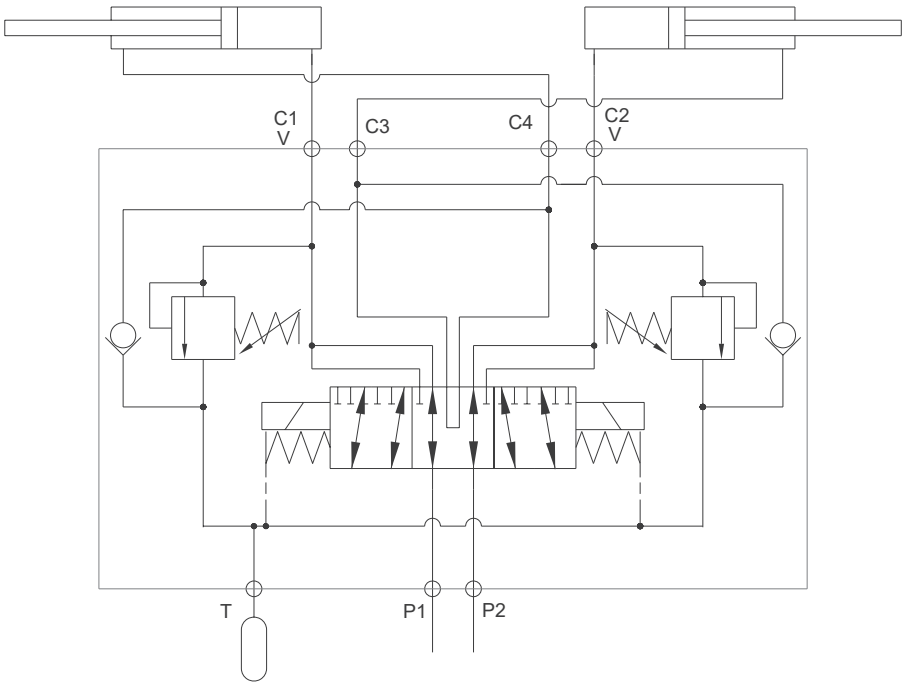

Hydraulikschaltplan für diagonales (8/3)-Elektroventil

Elektrische Schaltplan

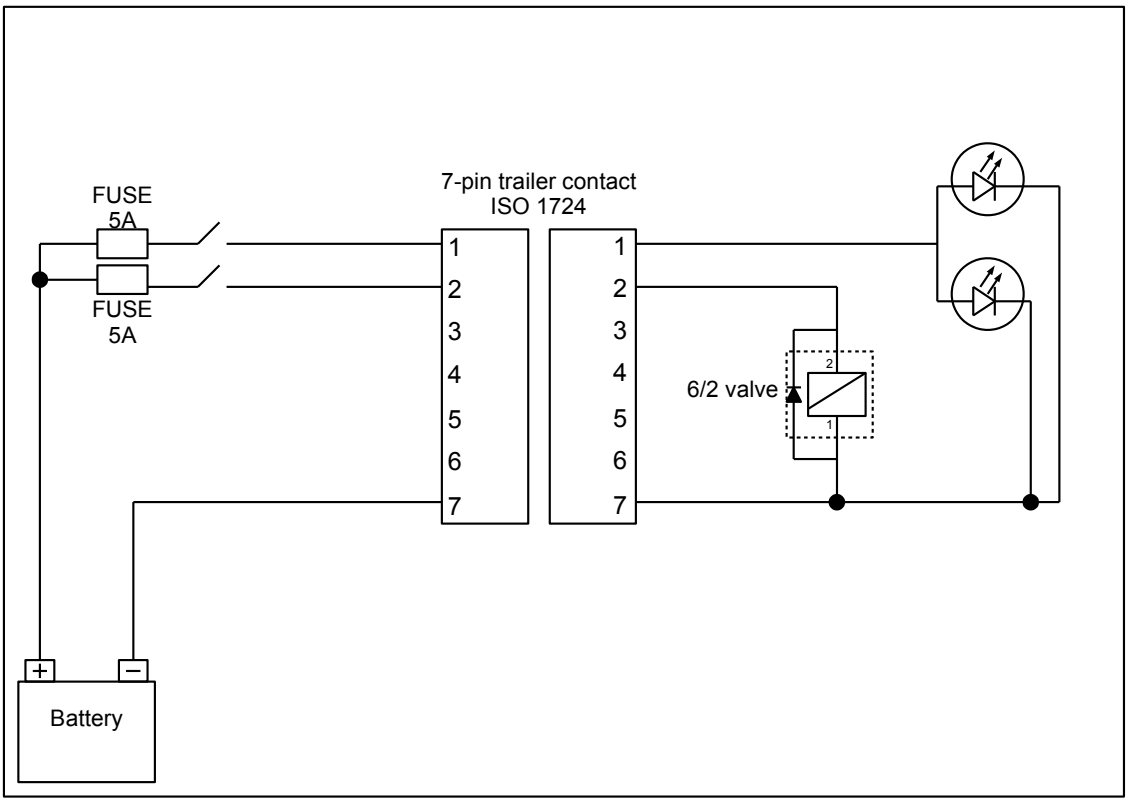

Garantieinformationen

Diese Garantie ersetzt alle vorherigen Garantien

Garantie

Vielen Dank für Ihr Interesse an den Produkten und Dienstleistungen von Oy Hilltip Ab. Diese Garantie gilt für Schneepflüge, Streuer, Kehrmaschinen und andere Produkte und Teile (im Folgenden „Prokukt“), die von Hilltip oder einem der autorisierten Vertragshändler erworben wurden.

Was beinhaltet diese Hersteller Garantie?

Diese Hersteller Garantie beinhaltet etwaige Material- und Herstellungsfehler bei normalem Gebrauch während der Garantielaufzeit.

Während der Garantielaufzeit bietet Hilltip über einen der autorisierten Vertragshändler eine kostenlose Ausbesserung oder Austausch an, wenn bei sachgemäßem Gebrauch und Wartung von Produkten oder Produktteilen Material- oder Herstellungsfehler auftreten.

Wie lange gilt die Garantie?

Die Garantielaufzeit für Produkte, die bei Hilltip oder einem der autorisierten Vertragshändler erworben wurden, beträgt zwei (2) Jahre ab Kaufdatum. Die Garantielaufzeit für Ersatzteile beträgt ein (1) Jahr ab Ersatz oder Reparatur.

Wie erhalte ich eine Garantie für mein Produkt?

Vergewissern Sie sich, dass Ihr Händler Ihr Produkt registriert hat. Um Serviceleistungen im Rahmen dieser Garantie in Anspruch nehmen zu können, muss das Produkt mit den Kontaktdaten des Endverbrauchers (Name, Adresse, E-Mail-Adresse und Telefonnummer) registriert sein.

Was beinhaltet diese Hersteller Garantie nicht?

- Unsachgemäß installierte Teile.
- Schäden, die durch eine Verwendung verursacht werden, die nicht den Produktanweisungen entspricht.
- Ein Umbau des Produkts und / oder des Fahrzeugs erfolgt auf Gefahr des Käufers.
- Diese Garantie beinhaltet keine Entschädigung für die Fahrt zum Reparaturservice vor Ort.
- Etwaige Transportschäden liegen in der Verantwortung des Trägers oder des Käufers.
- Ebenfalls beinhaltet die Garantie keine Mietkosten für Ersatzgeräte oder Fahrzeuge.

Diese Hersteller Garantie deckt keine Probleme ab, die verursacht werden durch:

- Unfälle, Nachlässigkeit, unsachgemäßen Gebrauch, unsachgemäße Installation, Wartung, Lagerung, Reparatur durch andere als von Hilltip autorisierte Vertragshändler.

Was müssen Sie tun?

Um Garantieleistungen in Anspruch zu nehmen, müssen Sie zuerst mit Ihrem Fachhändler in Kontakt treten. Der Käufer muss Hilltip bei einem Schadensfall während der Garantiezeit innerhalb von zehn (10) Tagen nach Bekanntwerden des Defekts am Produkt benachrichtigen.

Was machen wir, um Probleme zu beheben?

Hilltip oder einer der Vertragshändler repariert oder ersetzt das Produkt oder Produktteil kostenlos durch neue oder überholte Ersatzteile.

KONFORMITÄTSERKLÄRUNG

Name des Herstellers & Monteurs: **Oy Hilltip Ab**
Anschrift des Herstellers & Monteurs: **Pukkisaarentie 6, FIN-68600 Pietarsaari, Finland**

Gerätebeschreibung: Hilltip Schneepflug

Bezeichnung des Gerätemodells: Hilltip SnowStriker 1450-STR, 1650-STR, 1850-STR, 2100-STR, 2250-STR, 2400-STR, 2600-STR, 1450-VTR, 1650-VTR, 1850-VTR, 2100-VTR, 2250-VTR, 2400-VTR, 2600-VTR

Geräteanwendungen: Traktor

Die oben angegebenen Geräte werden soweit zutreffend entsprechend den folgenden Richtlinien und Normen gemäß den Bestimmungen des normativen Dokuments hergestellt:

- 2006/42/EC
- EN 15432-1
- 2009/433/EG
- ECE R10

Ich, der Unterzeichnete, erkläre hiermit, dass die oben bezeichneten Geräte, die von Oy Hilltip Ab montiert wurden, den oben angegebenen Richtlinien und Normen entsprechen

Pietarsaari, den 6. März 2021

Unterschrift: Tom Mäenpää

Name in Druckbuchstaben: Tom Mäenpää

Position: Geschäftsführer

Name des Monteurs:

Anschrift des Monteurs:

Typ:

Seriennummer:

Jahr der Montage:

Ich, der Unterzeichnete, erkläre hiermit, dass die Montage des oben angegebenen Geräts am Fahrzeug der Richtlinie 2006/42/EC entspricht.

DATUM:

Unterschrift:

Name in Druckbuchstaben:

Position:



Oy Hilltip Ab
Pukkisaarentie 6
68600 Pietarsaari
Finland

www.hilltip.com
info@hilltip.com

Konstruktion und Spezifikationen vorbehaltlich Änderungen.