5. September 2025
Version 1.10

Hilltip

Ice STRIKER™



BENUTZERHANDBUCH

550-1100 LITER POLYELEKTRISCHE KOMBISTREUER

Dieses Handbuch ersetzt alle früheren Ausgaben.

ALLGEMEINE INFORMATIONEN 4
Einführung 4
Streuerteile 4
Technische Daten 5
SICHERHEITSHINWEISE 6
Sicherheitsvorkehrungen 6
Sicherheitsdefinitionen 6
Empfohlene Fahrzeuganforderungen 7
Geräuschpegel 7
Persönliche Sicherheit 7
Not-Aus 7
Warnaufkleber 8
INSTALLATIONSANLEITUNG 9
Positionierung des Bedienpanels 9
Kabel-Set für das Fahrzeug 9
Zubehörkabel 10
Montage des Streuers 10
Befestigung des oberen Gitters 11
Montage der Abdeckplane 12
Hochklappen des Schachtes 14
Streumuster 15
Blockierte Schnecke manuell drehen 15
Sensor für Materialende (optional) 16
Kalibrierung des Sensors für Materialende 17
Linearmotor für Rutsche und Klappe 17
LADEN 18
Durchschnittliche Materialgewichte 18
Befüllen des integrierten Bewässerungstanks 18
DEMONTAGE DES STREUERS 19
Demontage des Streuers 19
WARTUNG 20
Wartung des Streuers 20
Einlagerung 21
Produkt EOL 21
OPTIONALES STANDBEIN 22
Verschieben des Streuers vom Standbein auf das Fahrzeug 22
Verschieben des Streuers vom Fahrzeug auf das Standbein 23
OPTIONALE FLÜSSIGKEITSFUNKTIONEN 24
Vorbefeuchtung 24
Sprühstange 25
Installation des Flexi-tanks 26
Schlauchspule 27
Anweisungen für die Reinigung des Flüssigkeitssystems 27
ELEKTRISCHE SCHALTPLAN 28
GARANTIEINFORMATIONEN 29
CE - KONFORMITÄTSERKLÄRUNG 30

VORSICHT

Lesen Sie dieses Handbuch sorgfältig durch, bevor Sie den Streuer installieren oder benutzen.

Einführung

Das Streugerät von Hilltip wurde für den Winterdienst konzipiert und bedient sich beim Streuen fester oder flüssiger Materialien unterschiedlicher Technologien. Feste Materialien werden über eine Förderschnecke transportiert und vom Spinner verteilt. Diese grundlegende Streufunktion kann zum Streuen von Sand, Kies, Salz, Mischungen davon und Düngemitteln verwendet werden. Durch die Vorbefeuchtungsfunktion wird trockenes Steinsalz mit Wasser oder unterschiedlichen Salzlösungen vorbefeuchtet und über eine Düse in der Nähe der Zuführungsöffnung versprüht. Das Sprühstangensystem verwendet nur Flüssigkeiten, wie etwa Salzlösungen oder Wasser. Die Flüssigkeit wird mithilfe einer Pumpe befördert und über sieben Düsen entlang der Sprühstange versprüht. Das Vorbefeuchtungs- und Sprühstangensystem sind optionale Funktionen. Der Streuer weist auch eine optionale Schlauchtrommel (12 Meter) und eine tragbare Düse auf, die dazu verwendet werden kann, Wasser oder Salzlösungen an schwer erreichbare Stellen zu sprühen.

Streuerteile

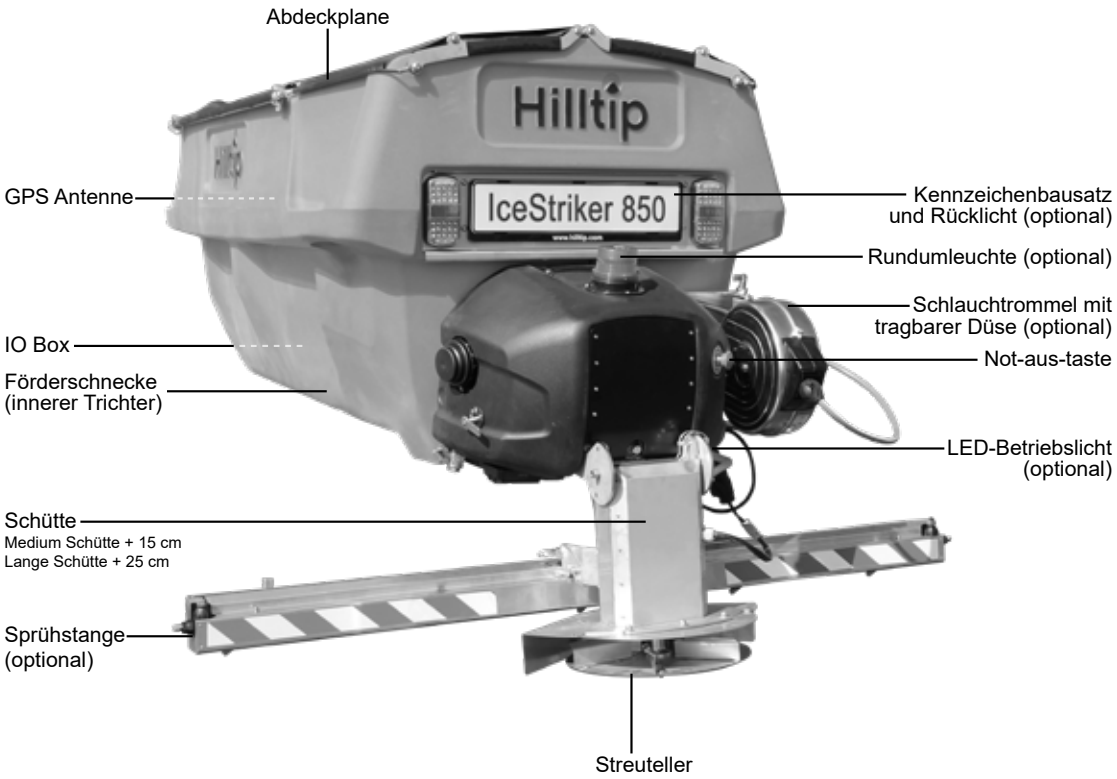

Technische Daten



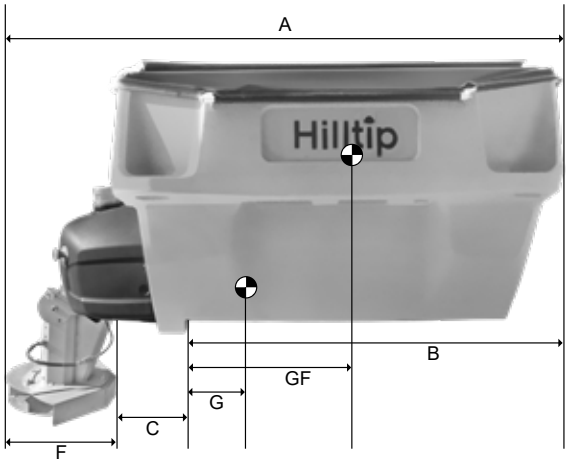

Legende	**Beschreibung** (mm)	**550**	**750**	**850**	**1100**
A	Gesamtlänge	2105	2105	2605	2605
B	Maximale Länge externer Trichter	1300	1300	1780	1780
C	Freier Abstand zwischen Trichter und Rutsche	345	345	345	345
E	Maximale äußere Breite (bei montiertem Trichter)	1250	1250	1250	1250
F	Gesamtlänge der Streugruppe (Platte + Schütte)	460	460	460	460
G	Abstand zwischen Schwerpunkt und Rückseite des Trichters (leer)	228	228	375	375
GF	Abstand zwischen Schwerpunkt und Rückseite des Trichters (voll)	570	570	710	710
H	Höhe des Trichters von der Ladefläche des Transportfahrzeugs	775	925	775	925
HG	Höhe des Schwerpunkts von der Ladefläche des Transportfahrzeugs (leer)	64	119	245	300
HGF	Höhe des Schwerpunkts von der Ladefläche des Transportfahrzeugs (voll)	500	600	600	700
HT	Gesamthöhe des Trichters von der Ladefläche des Transportfahrzeugs	925	1075	925	1075
M	Abstand zwischen der Streuplatte und der Ladefläche des Transportfahrzeugs	Schütte, kurz = 450 Schütte, medium = 600 Schütte, lang = 700			

Beschreibung	**550**	**750**	**850**	**1100**
Trichtervolumen, Wasserpegel (*H* Pegel)	500 l	700 l	710 l	1000 l
Trichtervolumen, gerundet (*HT* Pegel)	630 l	780 l	880 l	1100 l
Kapazität des Flüssigkeitsbehälters	330 l	330 l	450 l	450 l
Gewicht des leeren Streuers	145 kg	170 kg	190 kg	215 kg
Voll geladener Streuer mit festem Material, *H* Pegel	845 kg	1150 kg	1240 kg	1615 kg
Voll geladener Streuer mit festem Material, *HT* Pegel	1027 kg	1262 kg	1422 kg	1755 kg
Voll geladener Streuer mit festem Material, *H* Pegel, und voller Behälter mit flüssigem Material	1208 kg	1513 kg	1735 kg	2110 kg
Voll geladener Streuer mit festem Material, *HT* Pegel, und voller Behälter mit flüssigem Material	1390 kg	1625 kg	1917 kg	2250 kg

Diese Zahlen stellen nur Richtwerte dar und basieren auf festen Materialien mit einer Dichte von 1.400 kg/m³ und Soleflüssigkeit mit einer Dichte von 1.100 kg/m³.
Technische Daten können ohne vorherige Ankündigung geändert werden. Wir übernehmen keine Verantwortung für direkte oder indirekte Schäden oder Garantiefälle in Bezug auf die oben genannten Werte.

Sicherheitsdefinitionen

ACHTUNG
Weist auf eine potenzielle Gefahrensituation hin, die bei Missachtung zu schweren Verletzungen oder sogar zum Tod führen könnte.

HINWEIS
Weist auf eine Situation oder Handlungsweise hin, die zu Schäden an Ihrem Streuer und Fahrzeug oder zu sonstigen Sachschäden führen könnte. Zusätzliche nützliche Informationen können ebenfalls dargestellt werden.

VORSICHT
Weist auf eine potenzielle Gefahrensituation hin, die bei Missachtung zu leichten bis mäßigen Verletzungen führen könnte. Es kann auch verwendet werden, um vor unsicheren Praktiken zu warnen.

Sicherheitsvorkehrungen

Eine inkorrekte Installation und Benutzung könnten zu schweren Verletzungen und/oder Sachschäden führen. Vergewissern Sie sich, dass Sie dieses Handbuch und alle Aufkleber verstanden haben, bevor Sie den Streuer installieren, in Betrieb nehmen oder Anpassungen vornehmen.

ACHTUNG
Beachten Sie diese Sicherheitsvorkehrungen vor, während und nach dem Betrieb des Streuer. Wenn Sie diese Vorkehrungen treffen, können Sie Verletzungen und Sachbeschädigungen vorbeugen.

1. Lesen Sie dieses Handbuch sorgfältig durch, bevor Sie den Streuer benutzen.
2. Vergewissern Sie sich vor der Inbetriebnahme, dass alle Sicherheitsvorrichtungen korrekt montiert wurden.
3. Vergewissern Sie sich, dass sich in der Reichweite des Streuer keine Personen befinden, wenn Sie diesen Streuer in Betrieb nehmen und benutzen.
4. Achten Sie darauf, dass das Gesamtgewicht Ihres Fahrzeugs jenes der zulässigen Nutzlast nicht überschreitet.
5. Schalten Sie den Streuer stets aus, bevor Sie Reinigungs- oder Schmierarbeiten durchführen.
6. Steigen Sie nicht auf den Streuer, während dieser in Betrieb oder in Bewegung ist.
7. Vergewissern Sie sich, den Streuer gemäß den Anweisungen in diesem Handbuch an das Fahrzeug befestigt zu haben.
8. Ein Streuer, der repariert oder gewartet werden muss, darf nicht in Betrieb genommen werden.
9. Schalten Sie stets die Batterie ab, bevor Sie elektrische Komponenten herausnehmen oder austauschen.
10. Halten Sie nicht Benzin oder andere brennbaren Flüssigkeiten auf die Ladefläche während der Streuer auf der Ladefläche montiert ist.

ACHTUNG

Sorgen sie dafür, dass Personen mindestens zehn Meter entfernt sind, wenn der Streuer in Betrieb ist.

VORSICHT

Leeren und reinigen Sie den Trichter nach jeder Nutzung. Im Trichter zurückgebliebenes, nicht verwendetes Material könnte gefrieren oder erstarren, was einen sachgemäßen Betrieb des Streuers verhindern könnte.

ACHTUNG

Warten Sie, bis die Schnecke und der Spinner stoppen, und schalten Sie den Strom ab, bevor Sie am Streuer Wartungsarbeiten vornehmen.

HINWEIS

Verwenden Sie bei der Schmierung nach jeder Benutzung ein Mehrzweckfett von guter Qualität.

Empfohlene Fahrzeuganforderungen

Dieser Streuer ist für Nutzfahrzeuge, leichte Pick-ups, Lkws und Anhänger mit einer Kapazität von mindestens 600 kg geeignet.

Lärmpegel

Der vom laufenden Streuer verursachte Lärm beträgt höchstens 70 dB.

Persönliche Sicherheit

- Um Unfälle zu vermeiden, sollten Sie lange Haare sichern und keinen Schmuck oder Krawatten tragen. Tragen Sie während der Arbeiten am Streuer oder am Fahrzeug nur eng anliegende Kleidung.
- Schützen Sie Ihre Augen mit Schutzbrillen, um Verletzungen durch Schmutz und Staub zu vermeiden.
- Immer Griff der festen und flüssigen Materialien sorgfältig. Schutzbrille, Mundschutz, Handschuhe und Schutzkleidung, um sich von Spritzen Material zu schützen.

Not-Aus

Der Streuer ist mit einer Not-Aus-Taste versehen, die sich auf der rechten Seite des Spinners befindet. Wenn diese Taste gedrückt wird, werden alle Streuerfunktionen sofort angehalten.





Warn- und Sicherheitsaufkleber

Bitte machen Sie sich mit den Warn- und Sicherheitsaufklebern auf dem Streuer vertraut.

Das Hantieren mit abrasivem und chemischem Material kann zu Verletzungen führen.

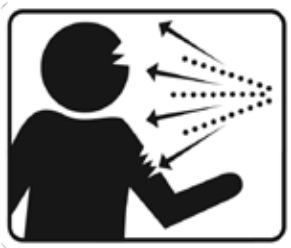

- Sichtbar, wenn die Spinnergruppe entfernt wird

Rotierende Förderschnecke! Hände fernhalten. Schraubenschlüssel könnte bei Arbeiten mit der Förderschnecke rutschen.

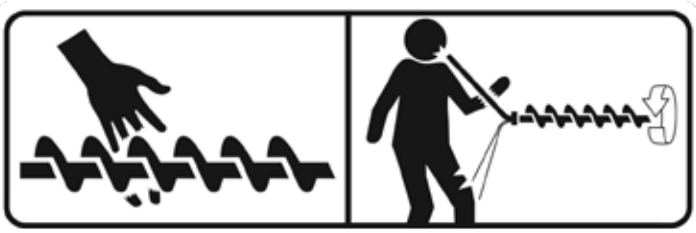

- Auf der Schütte

Halten Sie sich vom Spinner und dem sich bewegenden Streuer fern. Halten Sie sich vom drehenden Spinner fern. Sich bewegende Teile können zu Quetsch- und Schnittverletzungen führen.



Positionierung des Bedienpanels

Des Bedienpanels sollte an einer Stelle montiert werden, an der es einfach zugänglich ist und den Zugang zu Steuervorrichtungen des Fahrzeuges oder anderen Vorrichtungen nicht behindert. Vergewissern Sie sich, dass die Steuertafel des Streuers den Airbag-Bereich des Fahrzeuges nicht blockiert. Schützen Sie das Bedienpanel vor Wasser, Schmutz und Staub.



Kabel-Set für das Fahrzeug



Kabel-Set für das Fahrzeug

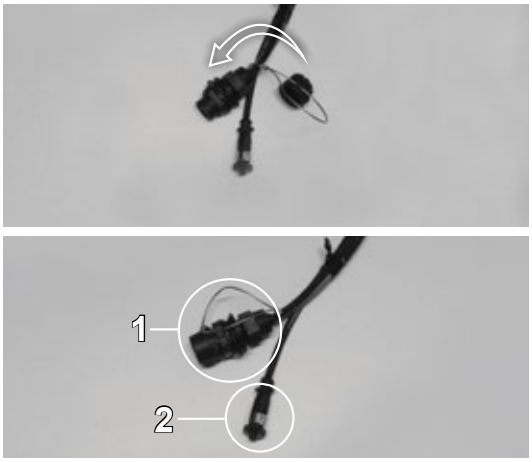

1. Stromanschluss an den Streuer
2. Datenanschluss an den Streuer

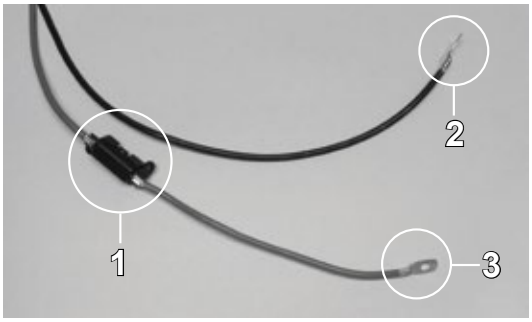

Zur Autobatterie 1. 80 A Sicherung
2. Schwarz (-)
3. Rot (+)



Anschluss an Kabine

Zubehörkabel

Rot = Not-Aus (Standard)
Schwarz = Wasserpumpe
Gelb = Rundumleuchte
Blau = Stromversorgung der Kamera
Weiß = LED-Betriebslicht



Montage des Streuers

VORSICHT
Halten Sie den Streuer bei der Montage oder Demontage gut fest, damit er nicht hinunterfällt.

1. Entfernen Sie die Heckklappe des Fahrzeugs.
2. Prüfen Sie die Ladefläche und entfernen Sie spitze Abfälle oder Fremdkörper, um den Trichter vor einer Beschädigung zu schützen.

   Platzieren Sie der seitliche Fixierungssatz (optional) auf der Ladefläche. Der seitliche Fixierungssatz verhindert ein Verrutschen des Streuers.
3. Heben Sie den Streuer über die Griffe an den Ecken des Trichters an.
4. Befestigen Sie die Spanngurte in den Ecken des Trichters, kreuzen Sie diese und sichern Sie das andere Ende am Fahrzeug (siehe Abbildung rechts).

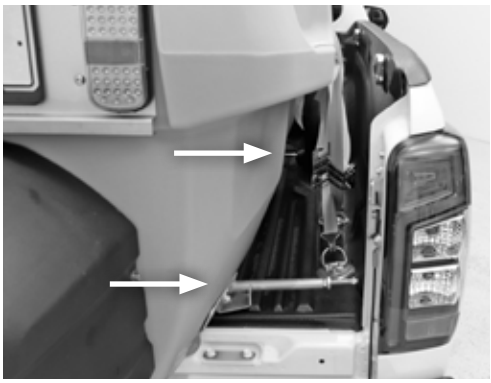

Seitlicher Fixierungssatz (optional)

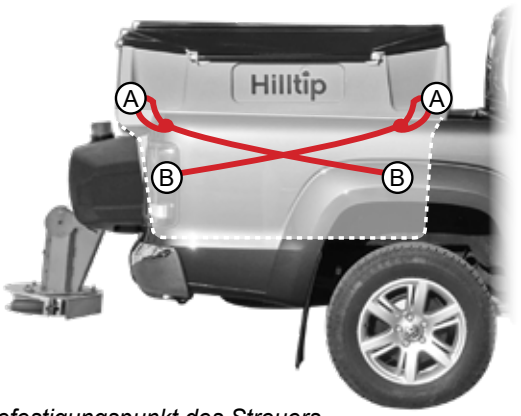

A: *Befestigungspunkt des Streuers.*

B: *Befestigungspunkt des Fahrzeugs.*

Montageprinzip



Befestigung des oberen Gitters

Setzen Sie das Gitter so ein, dass es auf die Öffnung des Trichters passt.
Befestigen Sie die Halterungen auf beiden Seiten des Gitters. Die flache Halterung sollte in der Mitte sein.

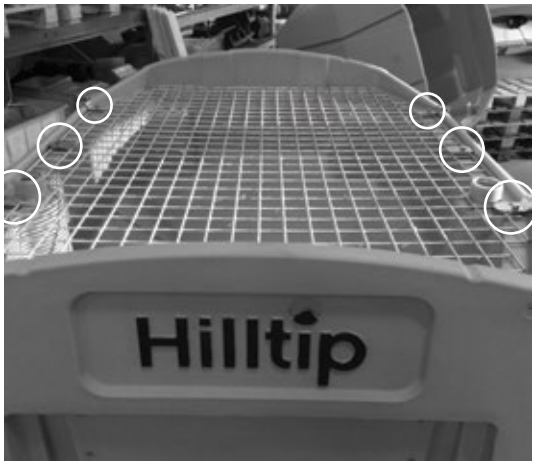

Montage der Abdeckplane

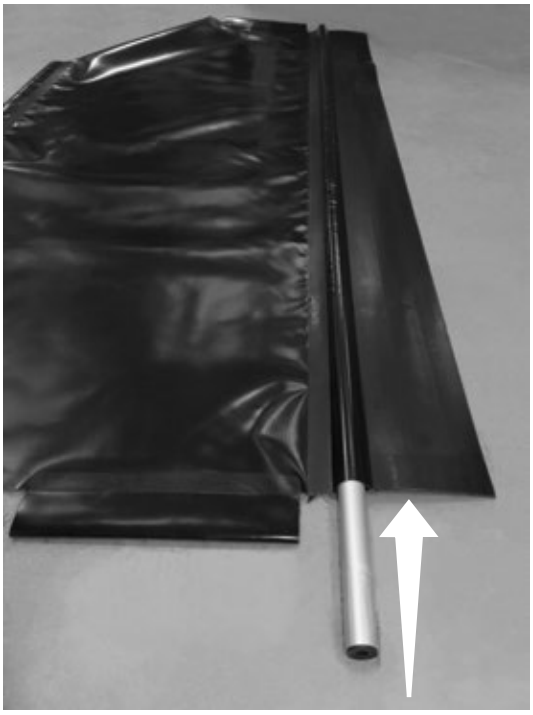

1 Führen Sie eines der längeren Rohre in die Öffnung der Abdeckung ein.





2 Führen Sie die Halterungen auf beiden Seiten ein.



3 Verbinden Sie die Rohre und Halterungen an beiden Enden mit Bolzen.



4 Legen Sie das zweite lange Rohr unter die Abdeckung und schließen Sie sie mit Bolzen an die Halterungen an.

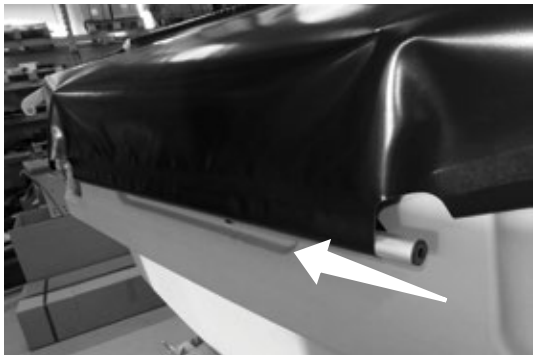

5 Führen Sie das kurze Rohr in die Abdeckung ein, und zwar parallel zu den anderen Rohren.



6 Führen Sie das Gummikabel in die beiden restlichen Öffnungen der Abdeckung ein.



7 Bringen Sie die Unterlegscheibe und die Buchse an der Halterung an (siehe Abbildung).

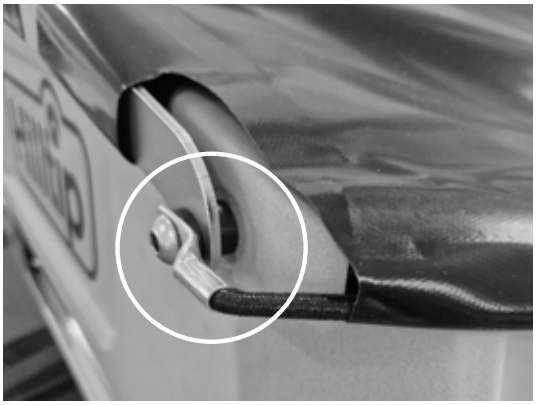

8 Verbinden Sie die Unterlegscheibe, die Buchse und das Gummikabel mit Bolzen.



9 Befestigen Sie das Gummikabel und das kürzere Rohr mit Bolzen.



10 Setzen Sie das Rohr in die Halterungen zur Befestigung des Gitters ein und vergewissern Sie sich, dass die ganze Abdeckplane gut befestigt ist.

Hochklappen des Schachtes

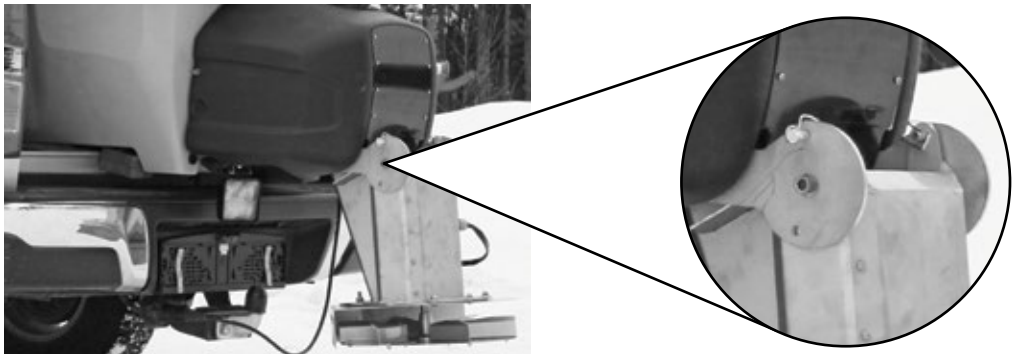

1 Entfernen Sie die Splinte an beiden Seiten des Schachtes



2 Klappen Sie den Schacht hoch



3 Setzen Sie die Splinte wieder ein

Streumuster

Verdrehen Sie die Streuteller in die Position der Abwurfstelle des Materials und verändern Sie das Streumuster.

⊗ = Material-Abwurfpunkt

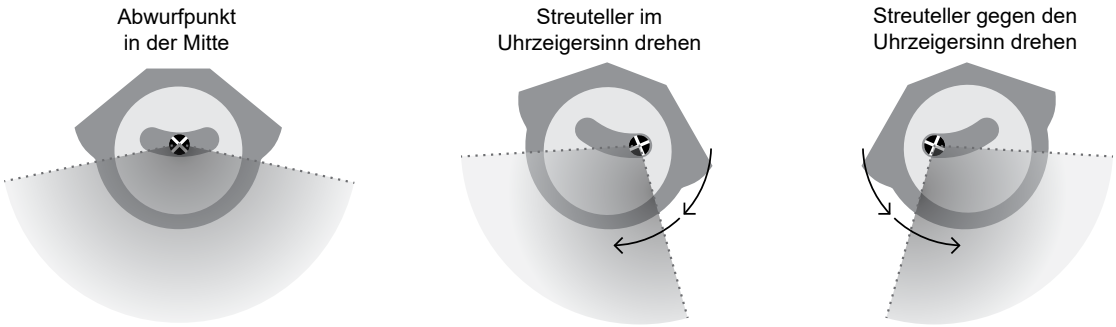

Blockierte Schnecke manuell drehen

Wenn der Fehlercode „Schnecke blockiert“ angezeigt wird, kann die Schnecke von Hand gedreht werden, um das erstarrte Material oder Gestein zu lösen. Schalten Sie vor der Wartung immer den Streuer ab. Verwenden Sie einen 17 mm Steckschlüssel oder ein ähnliches Werkzeug, um die Schnecke zu drehen.

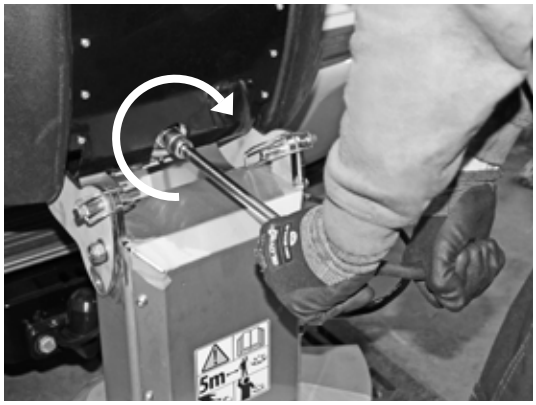

Drehen Sie die Schnecke manuell im Uhrzeigersinn

Sensor für Materialende (optional)

Verwenden Sie den optionalen Sensor für “Materialende“ (EOM), um zu ermitteln, wenn kein Material aus dem Streuer kommt



Die LED-Leuchte des Sensors für Materialende leuchtet orange, wenn kein Material kommt, und schaltet sich ab, wenn Material kommt.

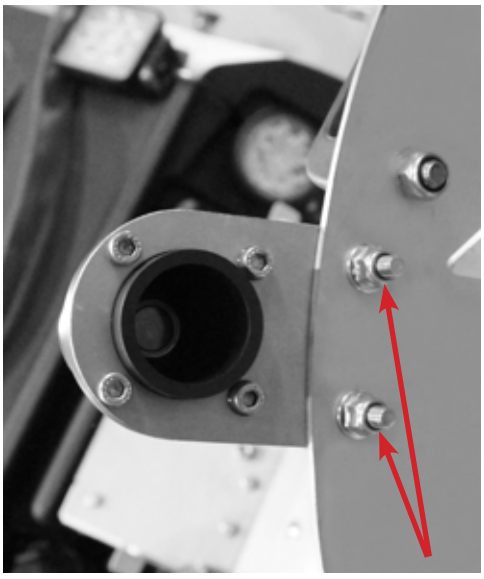

Der Sensor ist an den Streutellerrahmen geschraubt.



Stellen Sie sicher, dass Sie das Kabel vom Sensor abschrauben, wenn Sie die Schütte entfernen.



Wenn kein Material aus dem Streuteller kommt, sehen Sie die Meldung “Streuer leer“ am Bedienpanel. Die Meldung verschwindet, wenn Material aus dem Streuteller kommt.

Kalibrierung des Sensors für Materialende

Wenn der Sensor für Materialende nicht ordnungsgemäß funktioniert, führen Sie eine Neukalibrierung durch.

Wie man eine Kalibrierung durchführt:

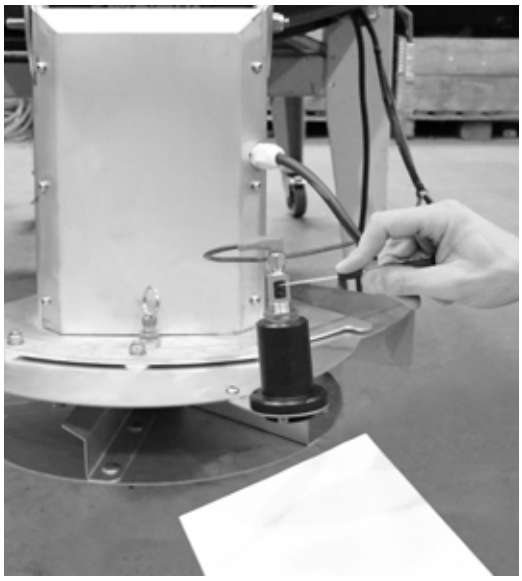

1. Halten Sie ein weißes Papier in derselben Höhe wie das Streutelleraggregat und drücken Sie den oberen Knopf, bis die orange LED-Leuchte zu blinken beginnt.

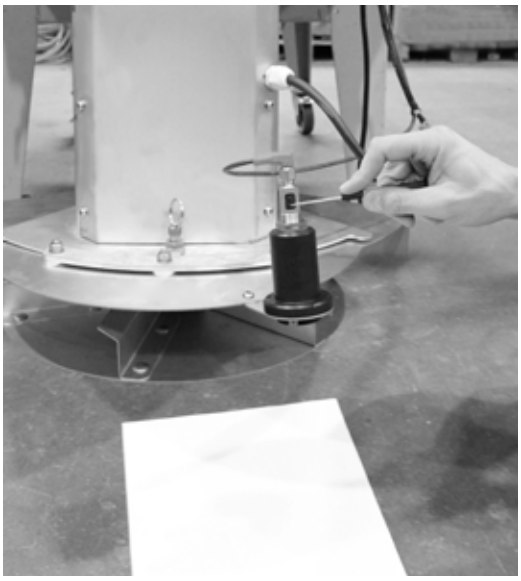

2. Legen Sie das weiße Papier auf den Boden und drücken Sie einmal auf den unteren Knopf. Nun ist die LED-Leuchte konstant orange, und der Sensor ist kalibriert.

Elektroinstallation des Sensors für Materialende

Schließen Sie das Sensorkabel an das Streuermodul an:

Blau	– an Erdungsanschluss
Schwarz	– an Stift Nr. 29
Braun	– an Stift Nr. 35

Linearmotor für Rutsche und Klappe (optional)



Stellantrieb mit Potentiometer mit 0–5V Signal

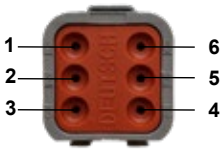

Rückansicht

H30664 – Linearstellantrieb 100 mm 12V
H30665 – Linearstellantrieb 100 mm 24V

Pin	Stellantrieb mit Potentiometer mit 0–5V Signal
#1	Blau
#2	Braun
#3	Weiß
#4	Rot
#5	-
#6	Gelb

Durchschnittliche Materialgewichte

Material	Gewicht (kg/m^3)
Feines Salz – trocken	1201
Grobkörniges Salz – trocken	721
Grobkörniger Sand – trocken	1602
Grobkörniger Sand – feucht	1922

Bezüglich der korrekten Anwendungen für Ihr Fahrzeug wenden Sie sich bitte an Ihren örtlichen Händler.

ACHTUNG

Vermeiden Sie eine Belastung Ihres Fahrzeugs über die höchstzulässige Gesamt- oder Achslast hinaus, denn eine Überlastung könnte zu Unfällen oder Sachschäden führen.

VORSICHT

Diese Materialgewichte sind nur Richtwerte. Um genauere Daten zu erhalten, lesen Sie bitte die Aufschrift auf den Verpackungen des Herstellers des Streumaterials, einschließlich der Anforderungen des Sicherheitsdatenblatts des Materials.

Befüllen des integrierten Bewässerungstanks

HINWEIS

Verwenden Sie für das Bewässerungssystem nur Süß- oder Salzwasser.

Der Trichterkorpus ist mit einem integrierten Tank ausgestattet, der nur dann benutzt werden sollte, wenn in Ihrem Streuerpaket das optionale Bewässerungssystem inbegriffen ist. Verwenden Sie nur Flüssigkeiten, die in diesem Handbuch empfohlen werden.
Der Verschluss des integrierten Bewässerungstanks ist mit einer Kappe geschützt und befindet sich auf der Seite, innerhalb des Trichterkorpus.

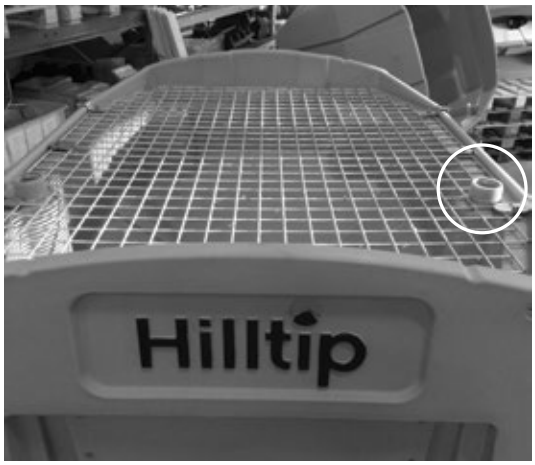

Demontage des Streuers

VORSICHT

Halten Sie den Streuer bei der Abmontage oder Montage gut fest, damit er nicht hinunterfällt.

HINWEIS

Der Trichter sollte stets entleert werden, bevor der Streuer abmontiert wird.

HINWEIS

Halten Sie die Trichterabdeckungen stets geschlossen, um das Entstehen von Feuchtigkeit zu vermeiden. Lassen Sie den Streuer nicht über einen längeren Zeitraum ohne Material im Trichter stehen. Dies könnte zu einer Verdichtung des Materials oder zu einem eingeschränkten oder blockierten Materialfluss führen und Schäden am Trichter verursachen.

Wartung des Streuers

ACHTUNG

Bevor Wartungsarbeiten am Streuer durchgeführt werden, sollte stets der Strom abgeschaltet werden.

ACHTUNG

Entfernen Sie den Streuer niemals, während sich Material im Trichter befindet.

HINWEIS

Befolgen Sie die Schritte in diesen Wartungschecklisten, damit die Garantie gültig ist.

VORSICHT

- Beschädigte oder wartungsbedürftige Streuer sollten nicht in Betrieb genommen werden.
- Der Streuer sollte nach jeder Benutzung geleert und gereinigt werden. Darin verbliebenes Material könnte im Trichter gefrieren oder erstarren, was dazu führen kann, dass der Streuer nicht richtig funktioniert.

Checkliste der periodischen Wartung (einmal wöchentlich in der Hauptsaison prüfen)
Reinigen Sie den Behälter sorgfältig mit Wasser von innen und außen. Vermeiden Sie, das Wasser ins Lager, Motor und elektrische Anschlüsse einzusprühen.
Überprüfen Sie, ob alle Schrauben und Verbindungselemente fest genug sind. Wenn Sie fehlende oder beschädigte Schrauben oder andere Teile bemerken, sofort diese ersetzen
Überprüfen Sie, ob alle Installationen und Teile an dem Streuer noch sicher befestigt sind.
Tragen Sie Dielektrik-Schmiermittel auf alle elektrischen Anschlüsse auf, um Korrosion vorzubeugen.
Schmieren Sie alle Schmiernippel mit hochwertigem Mehrzweck-Schmierfett

Checkliste der jährlichen Wartung (z.B. vor oder nach der Einlagerung Ihres Streuers für Lagerung)
Getriebeöl wechseln: ziehen Sie den Stecker an der Unterseite des Getriebes heraus, entfernen und entsorgen Sie das Altöl ordnungsgemäß. Setzen Sie den unteren Stecker wieder ein. Ziehen Sie den Stecker an der Oberseite des Getriebes heraus, füllen Sie neues Öl (0,9 dl) ein und stecken Sie den Stecker zurück. Empfohlene Öle sind in der folgenden Tabelle eingetragen.
Reinigen Sie den Behälter sorgfältig mit Wasser von innen und außen. Vermeiden Sie, das Wasser ins Lager, Motor und elektrische Anschlüsse einzusprühen.
Verwenden Sie bei allen Stromsteckern Schutzkomponenten wie dielektrisches Fett und verwenden Sie vor der Einlagerung Schutzabdeckungen.
Schmieren Sie alle Schmiernippel mit hochwertigem Mehrzweck-Schmierfett
Zustand der Lager prüfen, ggf. ersetzen.
Während der Lagerung des Streuers sollte die Abdeckung auf dem Streuer sein

Empfohlene Öle:

CASTROL	SHELL	VALVOLINE	MOBIL
SYNTRAX 75W90 GL-5	SPIRAX S75W90 GL-5 SYNTHETIC	HD SYNTHETIC 75W90 GL-5	MOBILUBE SHC 75W90 GL-5

WICHTIG

Es wird eindringlich empfohlen dass Sie regelmäßig dielektrisches Fett auf alle elektrischen Verbindungen anbringen und diese mit Abdeckungen schützen, wenn sie nicht verwendet werden, um einer Korrosion vorzubeugen.





Lassen Sie Abdeckungen stets oben, wenn Kabel nicht angeschlossen oder verwendet werden.



Um einer Korrosion vorzubeugen, muss dielektrisches Fett auf die elektrischen Stecker aufgetragen werden, bevor ein Anschluss vorgenommen wird.



Sobald die Kabel angeschlossen sind, müssen auch die passenden Abdeckungen angebracht werden, um sie vor Staub und Schmutz zu schützen.

Einlagerung

Beachten Sie diese Empfehlungen, bevor Sie Ihren Streuer nach der Streusaison einlagern, um ihn in einem guten Zustand zu halten.

- Bedecken Sie Ihren Streuer während der Einlagerungszeit mit einer Plane.
- Verwenden Sie bei allen Stromsteckern Schutzkomponenten wie dielektrisches Fett und verwenden Sie vor der Einlagerung Schutzabdeckungen.
- Nehmen sie das Bedienpanel vom strom und entfernen sie es von ihrem Fahrzeug. Lagern sie es an einem trockenen und kühlen ort und schützen sie es vor hitze und Feuchtigkeit.
- Leeren Sie den Trichter, entfernen Sie alle Arten von Rückständen und befreien Sie den Trichter von Schmutz, bevor Sie ihn einlagern.
- Schützen Sie den Trichter während der Einlagerungszeit vor übermäßiger Hitze.

Produkt EOL (Ende der Lebensdauer)



Der Körper dieses Produkts besteht aus LLDPE-Kunststoff, der zu 100 % recycelbar ist.

Bitte wenden Sie sich an Ihr örtliches Recyclingzentrum für weitere Anweisungen oder Beratung.

Optionales Standbein

Der Streuer muss mit an allen vier Ecken mit Spanngurten am Standbein befestigt werden.

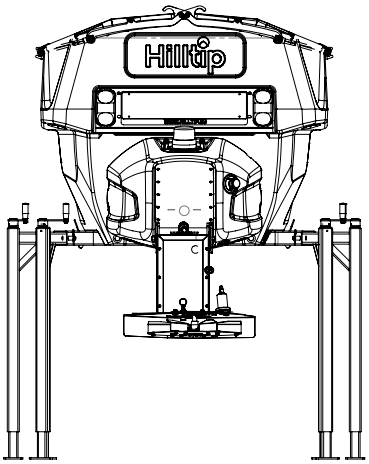

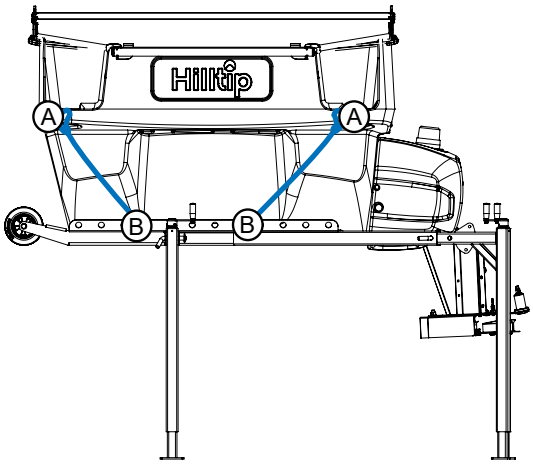

A: Punkt A gesichert an Trichterecke
B: Punkt B gesichert an Standbein

Verschieben des Streuers vom Standbein auf das Fahrzeug

1. Bewegen Sie das Fahrzeug in Richtung der vorderen Beine des Standbeins. Senken Sie die vorderen Beine ab, bis die Räder des Standbeins auf der Ladefläche aufliegen.

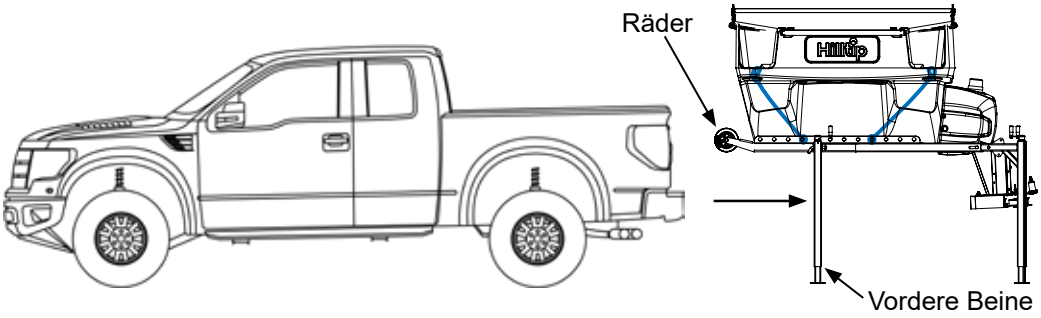

2. Entfernen Sie die vorderen Beine und bewegen Sie das Fahrzeug, bis sich der Streuer in der richtigen Position befindet. Senken Sie die hinteren Beine ab, bis der Streuer gerade auf der Ladefläche liegt.

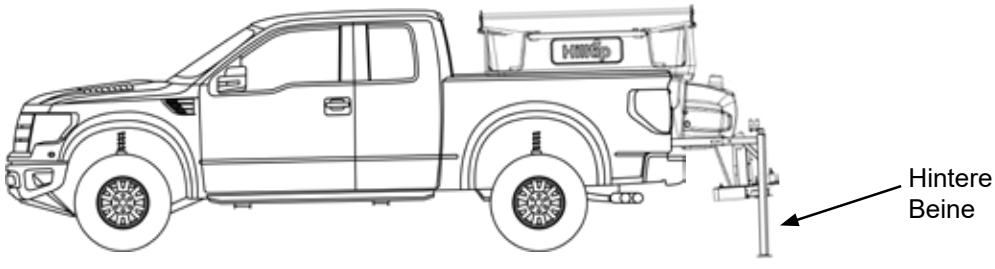

3. Entfernen Sie die hinteren Beine und sichern Sie den Streuer mit Spanngurten am Fahrzeug.

A: *Befestigungspunkt des Streuers.*

B: *Befestigungspunkt des Fahrzeugs.*

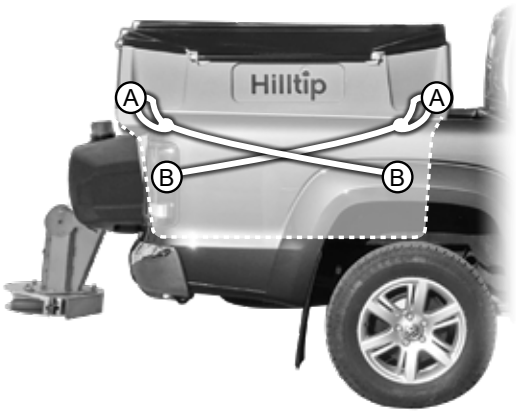

ACHTUNG!

Sichern Sie den Streuer sowohl auf dem Standbein als auch auf dem Fahrzeug mit Spanngurten.

Verschieben des Streuers vom Fahrzeug auf das Standbein

1. Montieren Sie die hinteren Beine des Standbeins und lösen Sie die Spanngurte zwischen Streuer und Fahrzeug.

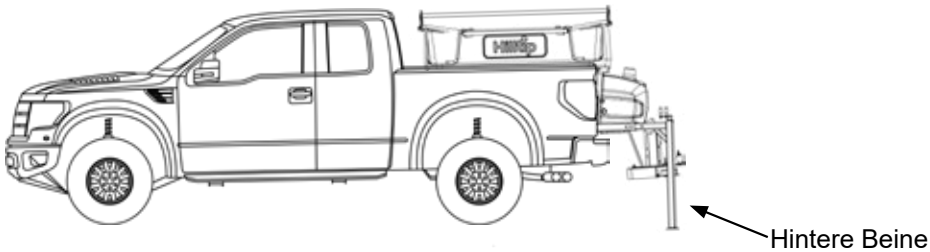

2. Heben Sie die hinteren Beine an, bis der Streuer auf den vorderen Rädern aufliegt.

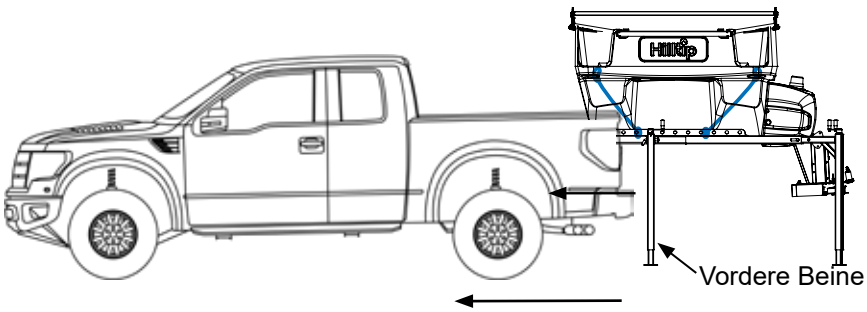

3. Bewegen Sie das Fahrzeug nach vorne, bis es möglich ist, die vorderen Beine am Standbein zu montieren. Passen Sie die Höhe der Beine an, bis der Streuer gerade steht.

VORSICHT!

Der Flüssigkeitstank sollte nach jeder Nutzung geleert werden (drehen Sie den roten Griff). Leeren Sie auch den Filter. Wenn Flüssigkeiten über einen längeren Zeitraum im Tank bleiben, könnten diese gefrieren und Ihren Streuer beschädigen.

Vergewissern Sie sich, den Filter regelmäßig zu reinigen.



Vorbefeuchtung (optional)

1. Beginnen Sie mit der Auswahl von PRE-WET (Vorbefeuchtung) als Streumodus an der Steuerung. Gehen Sie zu: Hauptmenü > Einstellungen > Befeuchtung > wählen Sie Vorbefeuchtung
2. Rechts neben der Rutsche finden Sie einen Griff. Stellen Sie den Griff auf PRE-WET.

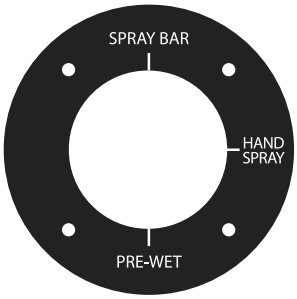

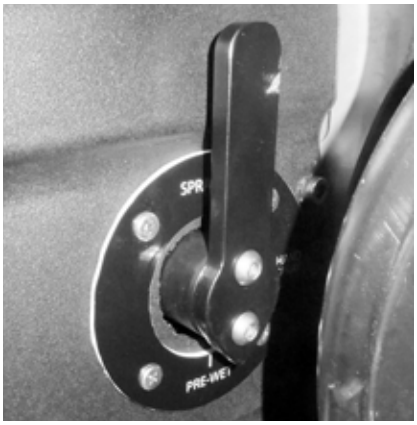

Die Vorbefeuchtungsdüsen befinden sich am Ende der Förderschnecke.

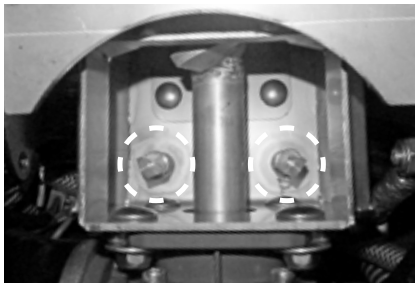

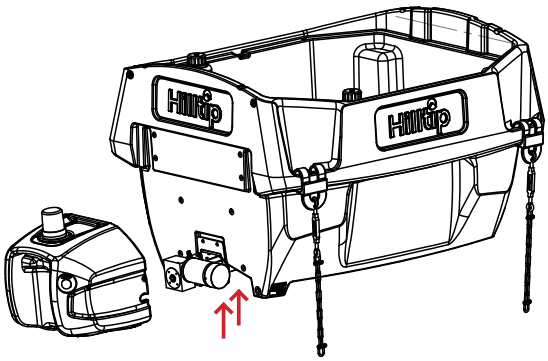

Sprühstange (optional)

1. Beginnen Sie mit der Auswahl von SPRAY BAR (Sprühstange) als Streumodus an der Steuerung. Gehen Sie zu: Hauptmenü > Einstellungen > Befeuchtung > wählen Sie Sprühstange

2. Rechts neben der Rutsche finden Sie einen Griff. Stellen Sie den Griff auf SPRAY BAR.

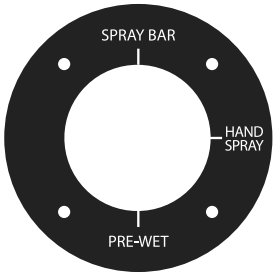



3. Bringen Sie die Sprühstange an der Rutsche an:





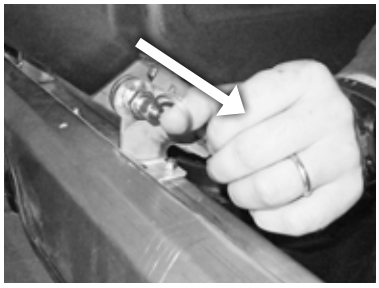

4. Bringen Sie den Schlauch an der Sprühstange an und befestigen Sie die Splinte an beiden Seiten.



5. Drehen Sie die rote Kappe, um den Flüssigkeitsfluss zu den Seitendüsen zu aktivieren (die Sprühweite wird dadurch auf jeder Seite um 1-1,5 m erhöht).



6. Drehen Sie die Düse, um den Düsentyp zu ändern:







Flexi-tank (optional)

1. Links neben der Rutsche finden Sie einen Griff. Stellen Sie den Griff auf BLADDER TANK.

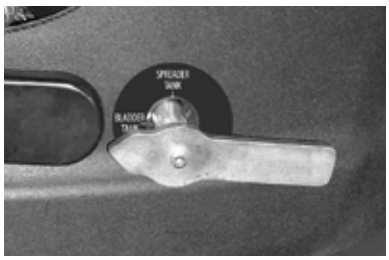

2. Entfernen Sie den Verschluss an der Unterseite des Streuers.



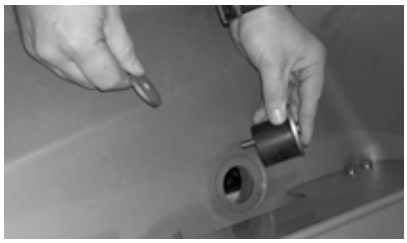

3. Setzen Sie die Halterungsplatte und den Flexi-tank ein. Ziehen Sie den Schlauch durch das Loch der Platte und den Trichter.





4. Setzen Sie die Metallstangen an der Oberseite des Trichters ein und befestigen Sie sie. Binden Sie den Flexi-tank an der Stange fest.

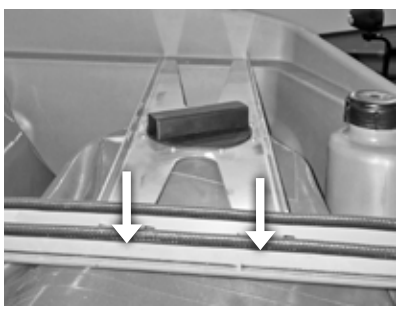

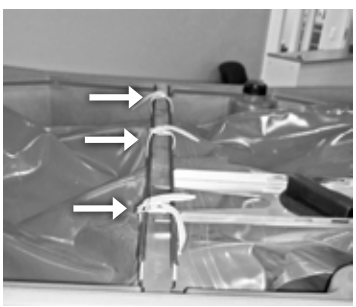

5. Befestigen Sie den Schlauch des Flexi-tanks am Flüssigkeits-streusystem (unterhalb des Trichters).



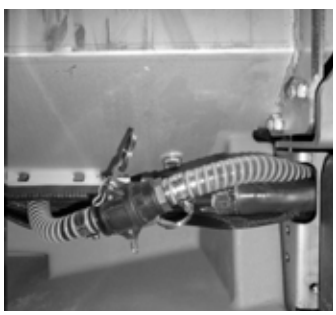

Schlauchspule (optional)

1. Beginnen Sie mit der Auswahl von HAND SPRAY (Handsprüher) als Streumodus an der Steuerung. Gehen Sie zu: Hauptmenü > Einstellungen > Befeuchtung > wählen Sie Handsprüher

2. Rechts neben der Rutsche finden Sie einen Griff. Stellen Sie den Griff auf HAND SPRAY.

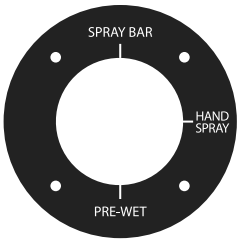





WICHTIG!

Anweisungen für die Reinigung des Flüssigkeitssystems

1. Trennen Sie den Schlauch der Sprühleiste am Schnellanschluss hinten an der Maschine (siehe Seite 21)
2. Lassen Sie die Pumpe laufen, bis der Trichtertank entleert ist (alternativ pumpen Sie die Salzlösung zurück in Ihren Speicherbehälter). Schalten Sie die Pumpe ab, sobald der Tank leer ist.
3. Bauen Sie den Filter auseinander.
4. Schließen Sie den mit einem Kegel versehenen Reinigungsschlauch an den Einfüllstutzen der Pumpe im Filtergehäuse an und befestigen Sie diesen.
5. Füllen Sie Wasser und RV-Frostschutzmittel in die Trommel an der Sie das andere Ende des Reinigungsschlauchs anbringen.
6. Schalten Sie die Pumpe ein.
7. Bringen Sie den Schnellschlussschlauch wieder an der Schlauchtrommel/Sprühleiste an.
8. Lassen Sie die Pumpe laufen, bis aus allen Düsen klares Wasser austritt.

Achtung! Die Missachtung dieser wichtigen Schritte kann zur Beschädigung der Pumpe und des kompletten Flüssigkeitssystems führen. **Bei Schäden, die auf das Nichtbeachten dieser Schritte zurückzuführen sind, erlischt die Garantie.**

Flüssigkeitsschema

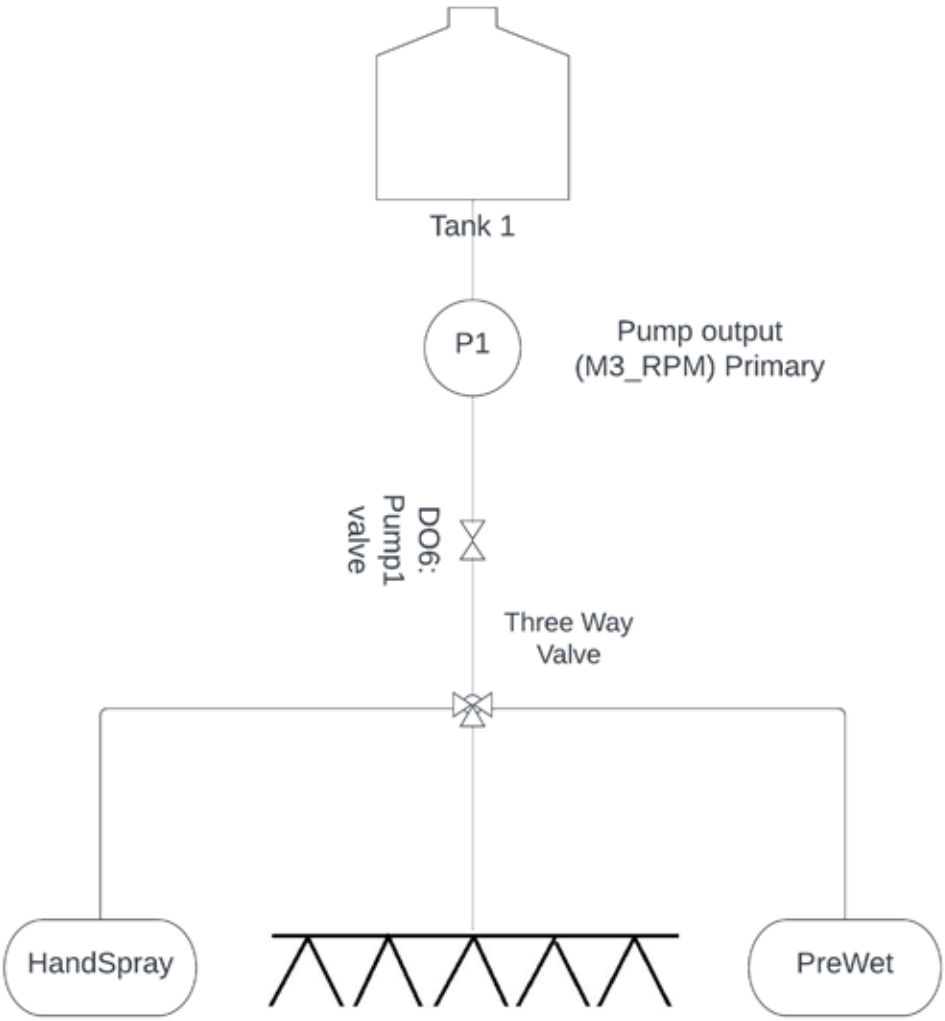

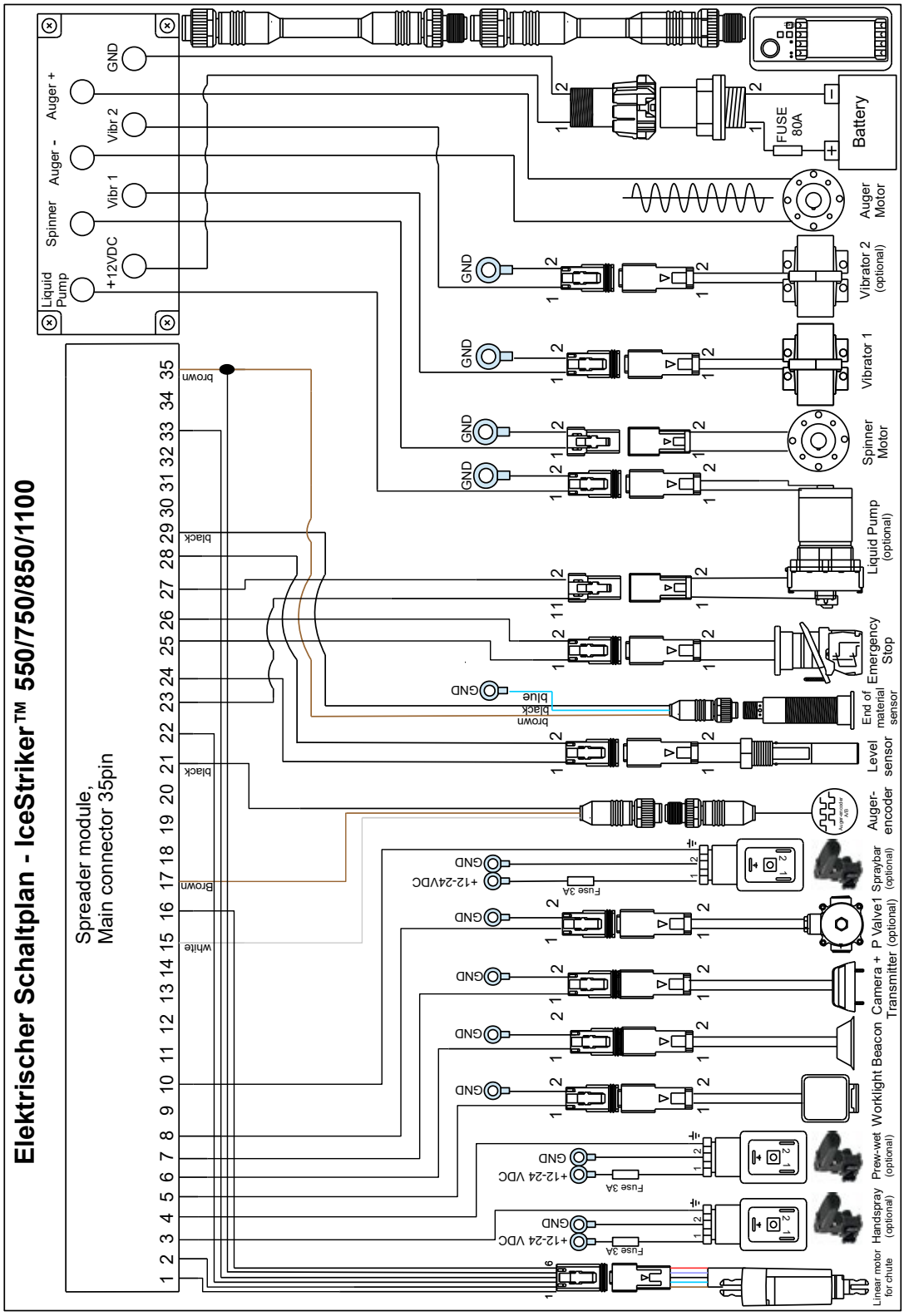
Elektrischer Schaltplan - IceStriker™ 550/750/850/1100
Spreader module,
Main connector 35pin
Liquid Pump
Spinner
Auger -
Auger +
+12VDC
Vibr 1
Vibr 2
GND
Battery
FUSE 80A
Auger Motor
Vibrator 2 (optional)
Vibrator 1
Spinner Motor
Liquid Pump (optional)
Emergency Stop
End of material sensor
Level sensor
Auger-encoder
Spraybar (optional)
P Valve1 (optional)
Camera + Transmitter
Worklight Beacon
Prew-wet (optional)
Handspray (optional)
Linear motor for chute
Fuse 3A
+12-24 VDC
+12-24VDC
brown
black
blue
white

GARANTIEINFORMATIONEN

Diese Garantie ersetzt alle vorherigen Garantien

Garantie

Diese Garantie gilt für die IceStriker™ Streuer und Teile (im Folgenden „Ausrüstung“), die von Hilltip oder einem der autorisierten Vertragshändler erworben wurden.

Was beinhaltet diese Hersteller Garantie?

Diese Hersteller Garantie beinhaltet etwaige Material- und Herstellungsfehler bei normalem Gebrauch während der Garantielaufzeit.

Während der Garantielaufzeit bietet Hilltip über einen der autorisierten Vertragshändler eine kostenlose Ausbesserung oder Austausch an, wenn bei sachgemäßem Gebrauch und Wartung von Produkten oder Produktteilen Material- oder Herstellungsfehler auftreten.

Wie lange gilt die Garantie?

Die Garantielaufzeit für Produkte, die bei Hilltip oder einem der autorisierten Vertragshändler erworben wurden, beträgt zwei (2) Jahre ab Kaufdatum. Die Garantielaufzeit für Ersatzteile beträgt ein (1) Jahr ab Ersatz oder Reparatur.

Wie erhalte ich eine Garantie für mein Produkt?

Vergewissern Sie sich, dass Ihr Händler Ihr Produkt registriert hat. Um Serviceleistungen im Rahmen dieser Garantie in Anspruch nehmen zu können, muss das Produkt mit den Kontaktdaten des Endverbrauchers (Name, Adresse, E-Mail-Adresse und Telefonnummer) registriert sein.

Was beinhaltet diese Hersteller Garantie nicht?

- Unsachgemäß installierte Teile.
- Schäden, die durch eine Verwendung verursacht werden, die nicht den Produktanweisungen entspricht.
- Ein Umbau des Produkts und / oder des Fahrzeugs erfolgt auf Gefahr des Käufers.
- Diese Garantie beinhaltet keine Entschädigung für die Fahrt zum Reparaturservice vor Ort.
- Etwaige Transportschäden liegen in der Verantwortung des Trägers oder des Käufers.
- Ebenfalls beinhaltet die Garantie keine Mietkosten für Ersatzgeräte oder Fahrzeuge.

Diese Hersteller Garantie deckt keine Probleme ab, die verursacht werden durch:

- Unfälle, Nachlässigkeit, unsachgemäßen Gebrauch, unsachgemäße Installation, Wartung, Lagerung, Reparatur durch andere als von Hilltip autorisierte Vertragshändler.

Was müssen Sie tun?

Um Garantieleistungen in Anspruch zu nehmen, müssen Sie zuerst mit Ihrem Fachhändler in Kontakt treten. Der Käufer muss Hilltip bei einem Schadensfall während der Garantiezeit innerhalb von zehn (10) Tagen nach Bekanntwerden des Defekts am Produkt benachrichtigen.

Was machen wir, um Probleme zu beheben?

Hilltip oder einer der Vertragshändler repariert oder ersetzt das Produkt oder Produktteil kostenlos durch neue oder überholte Ersatzteile.

DECLARATION OF CONFORMITY

Manufacturer's & Assambler's Name: **Oy Hilltip Ab**
Manufacturer's & Assambler's Address: **Pukkisaarentie 6, FIN-68600 Pietarsaari, Finland**

Equipment Description: Salt, Sand and Fertilizing Spreader and Spray applications
Equipment Model Designation: Hilltip IceStriker 550, 750, 850 and 1100

Equipment applications: UTV, Pickup, Municipal vehicles

The equipments specified above are manufactured, where applicable, in conformity with provisions of the normative document according to the following directives and standards, in addition to relevant Road Traffic Regulations in European countries:

- 2006/42/EC
- EN 15597-1
- ECE R10

I, the undersigned, hereby declare that the equipments specified above, that have been assambled by Oy Hilltip Ab, conforms to the above directives and standards

Pietarsaari March 1st, 2020

Signature: Tom Mäenpää

Printed Name: Tom Mäenpää

Title: CEO

Installer's Name:

Installer's Address:

Type:

Serial number:

Year of installation:

I, the undersigned, hereby declare that the equipment installation to the vehicle specified above conforms to the directive 2006/42/EC and relevant Road Traffic Regulations.

DATE:

Signature:

Printed:

Title:



Hilltip GmbH
Goerdelerstraße 66
36100 Petersberg
Deutschland

www.hilltip.de
info@hilltip.de

Oy Hilltip Ab
Pukkisaarentie 6
FIN-68600 Pietarsaari
Finland

www.hilltip.com
info@hilltip.com

Konstruktions-, Spezifikations- und andere Details können ohne vorherige Benachrichtigung geändert werden.