4. August 2026
Version 1.2

Hilltip

SnowSTRIKER™



BETRIEBSANLEITUNG

SNOWSTRIKER™ 2600–3200 SMP/VMP – SCHWERLAST-PICKUP-SCHNEEPFLUG

Dieses Handbuch ersetzt alle Ausgaben mit einem früheren Datum.

Inhaltsverzeichnis

ALLGEMEINE INFORMATIONEN . . . 3
Technische Daten . . . 3
Schwerpunkt . . . 4
SICHERHEIT . . . 5
Sicherheitshinweise . . . 5
Warnung/Achtung und Anweisungskennzeichen . . . 6
INSTALLATIONSANLEITUNG . . . 7
Leitungssatz für das Fahrzeug . . . 7
Platzierung des Pflug-Gurtes . . . 8
A-Rahmen-Ausrichtung . . . 9
BETRIEBSANLEITUNG . . . 10
Motorventil . . . 10
Anleitung zur schnellen Befestigung . . . 11
Schürfleistenwinkel einstellen . . . 11
Steuerhebel . . . 12
Fehlermeldungen . . . 14
Wartung . . . 15
Schmiernippel . . . 16
MECHANISCHE FÜHRUNGSHILFE . . . 17
Elektrische Funktionen des Pflugventils - Gerade Pflug . . . 17
Elektrische Funktionen des Pflugventils - V-pflug . . . 18
Hydraulikschaltplan - Gerade Pflug . . . 19
Hydraulikschaltplan - V-pflug . . . 20
Gerader Pflug – Leitungssatz, elektrische Schaltpläne . . . 21
V-Pflug – Leitungssatz, elektrische Schaltpläne . . . 22
Leitungssatz für das Fahrzeug, elektrische Schaltpläne . . . 23
GARANTIEINFORMATIONEN . . . 24
KONFORMITÄTSERKLÄRUNG . . . 25

⚠ ***VORSICHT*** - Lesen Sie dieses Handbuch sorgfältig durch, bevor Sie den Pflug installieren oder benutzen.

Technische Daten

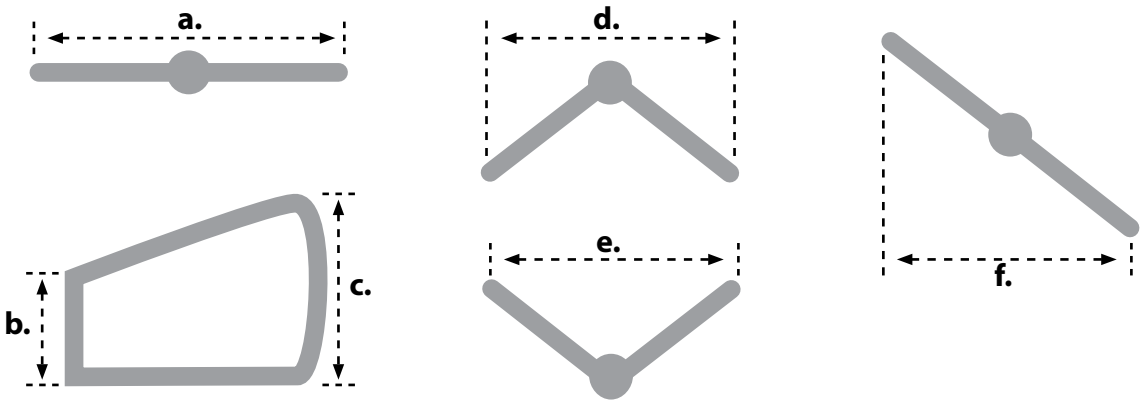

SnowStriker™ 2600-3000 SMP

MODELL	2600 SMP	2750 SMP	3000 SMP
Breite (a.)	260 cm	275 cm	300 cm
Höhe (b. & c.)	75 cm	75 cm	75 cm
Breite, Schwadeposition (f.)	225 cm	240 cm	260 cm
Gewicht	460 kg	475 kg	490 kg
Rückholfedern	6	6	6

SnowStriker™ 2600-3300 VMP

MODELL	2600 VMP	2900 VMP	3200 VMP
Breite (a.)	260 cm	290 cm	320 cm
Höhe, Zentrum (b.)	80 cm	80 cm	80 cm
Höhe, außen (c.)	100 cm	100 cm	100 cm
Breite, V-Position (d.)	225 cm	250 cm	275 cm
Breite, Schaufelposition (e.)	225 cm	250 cm	275 cm
Breite, Schwadeposition (f.)	225 cm	250 cm	275 cm
Gewicht	475 kg	495 kg	515 kg
Rückholfedern	6	6	6

Schwerpunkt

SnowStriker™ 2600-3000 SMP

Unit: cm

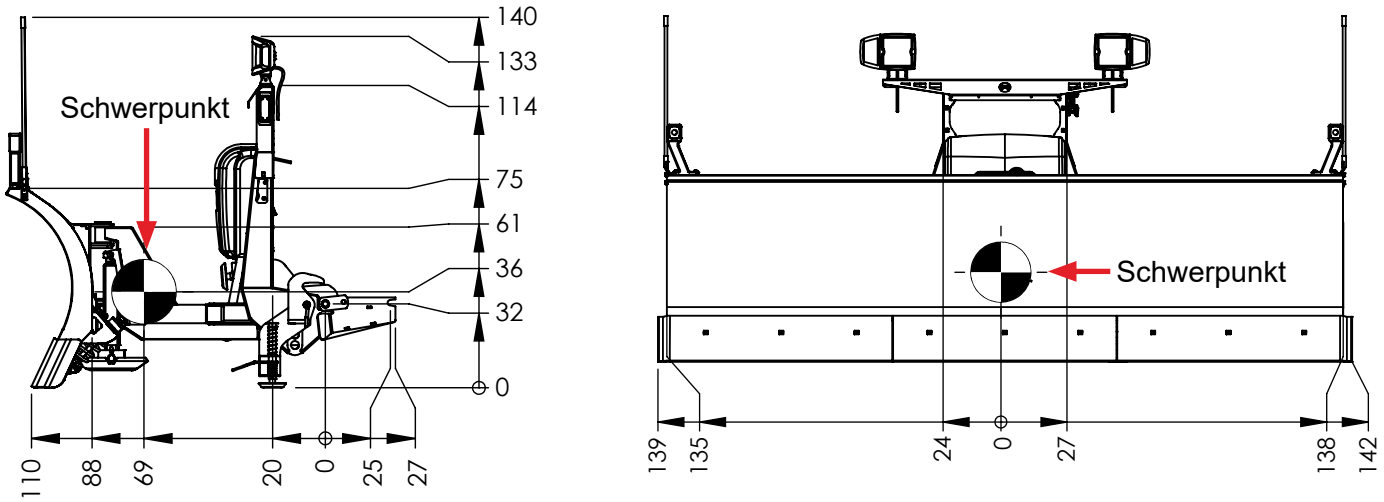

Die Abbildung zeigt den SnowStriker™ 2750 SMP

SnowStriker™ 2600-3300 VMP

Unit: cm

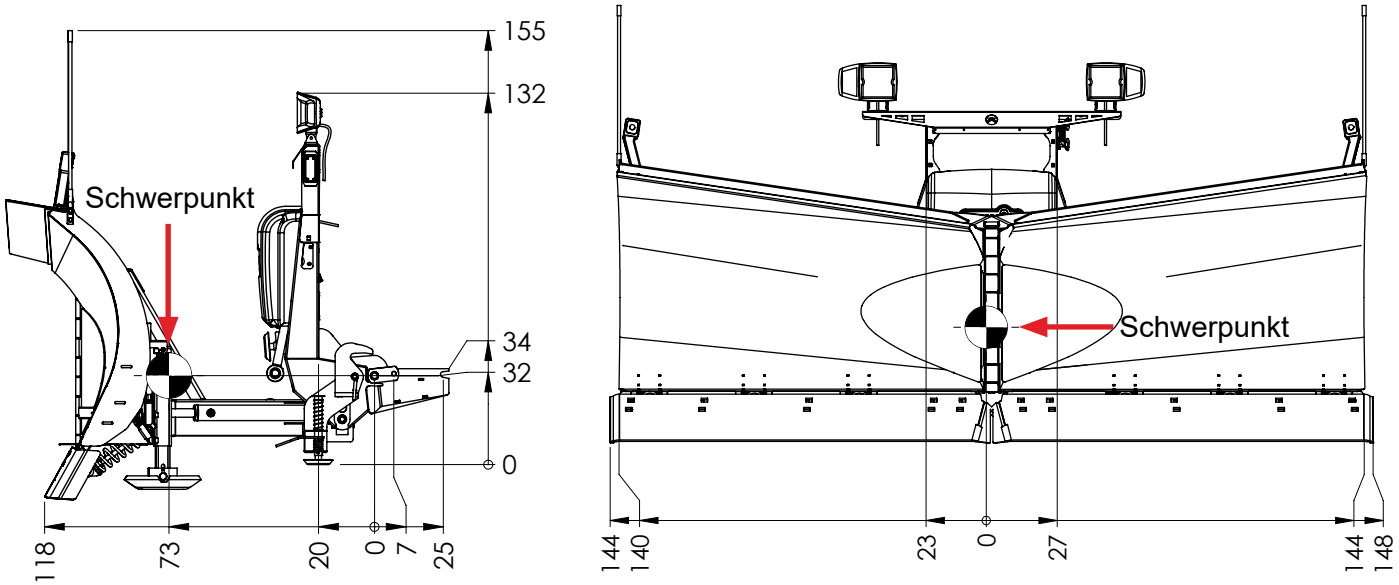

Die Abbildung zeigt den SnowStriker™ 2900 VMP

Sicherheitshinweise

Eine inkorrekte Installation und Benutzung könnten zu schweren Verletzungen und/oder Sachschäden führen. Vergewissern Sie sich, dass Sie dieses Handbuch und alle Aufkleber verstanden haben, bevor Sie den Pflug installieren, in Betrieb nehmen oder Anpassungen vornehmen.

WARNUNG

Beachten Sie diese Sicherheitsvorkehrungen vor, während und nach dem Betrieb des Pflug. Wenn Sie diese Vorkehrungen treffen, können Sie Verletzungen und Sachbeschädigungen vorbeugen.

WARNUNG

Vor Inbetriebnahme des Schneepflugs:

- Lesen Sie dieses Handbuch sorgfältig durch, bevor Sie den Pflug installieren oder benutzen.
- Stellen Sie sicher, dass das Gesamt- gewicht die zulässige Höchstgrenze nicht überschreitet. Und die nötigen Achslasten, nicht überschritten werden.
- Überprüfen Sie die Hydraulikteile und Schläuche.
- Ersetzen Sie beschädigte oder abgenutzte Teile, ein reparatur- oder wartungsbedürftiger Schneepflug sollte nicht benutzt werden.
- Vergewissern Sie sich, dass die Vorrichtung sicher und korrekt befestigt ist.

WARNUNG

Wartung des Schneepflugs:

- Schalten Sie stets die Batterie ab, bevor Sie elektrische Komponenten herausnehmen oder austauschen.
- Benutzen Sie ein Stück Pappe oder Holz, um ein vermutetes Leck in einem Schlauch zu finden. Benutzen Sie NICHT Ihre Hand, die Hydraulikflüssigkeit kann ihre Haut verletzen.

Persönliche Sicherheit

- Um Unfälle zu vermeiden, sollten Sie lange Haare sichern und keinen Schmuck oder Krawatten tragen. Tragen Sie während der Arbeiten am Pflug oder am Fahrzeug nur eng anliegende Kleidung.
- Schützen Sie Ihre Augen mit Schutzbrillen, um Verletzungen durch Schmutz und Staub zu vermeiden.

WARNUNG

Während des Betriebs:

- Vergewissern Sie sich, dass Umstehende einen Sicherheitsabstand (3 m) einhalten, wenn die Schaufel betrieben, gehoben, gesenkt oder positioniert wird. Stehen Sie nicht zwischen Fahrzeug und Pflug, eine sich bewegende oder fallende Schaufel kann Verletzungen verursachen.
- Die Transportgeschwindigkeit sollte 70 km/h nicht überschreiten.
- Die Pflüggeschwindigkeit sollte 15 km/h nicht überschreiten.

WARNUNG

Nach Betrieb des Schneepflugs:

- Senken Sie den Pflug ab, wenn das Fahrzeug geparkt wird. Der Hydraulik- druck kann sich mit der Temperatur ändern und ein plötzliches Absenken des Pflugs verursachen, was zu Verletzungen oder Schäden am Pflug führen kann.

Warnung/Achtung und Anweisungskennzeichen

Bitte machen Sie sich mit diesen Warnung/Achtung- und Anweisungskennzeichen am Pflug vertraut.

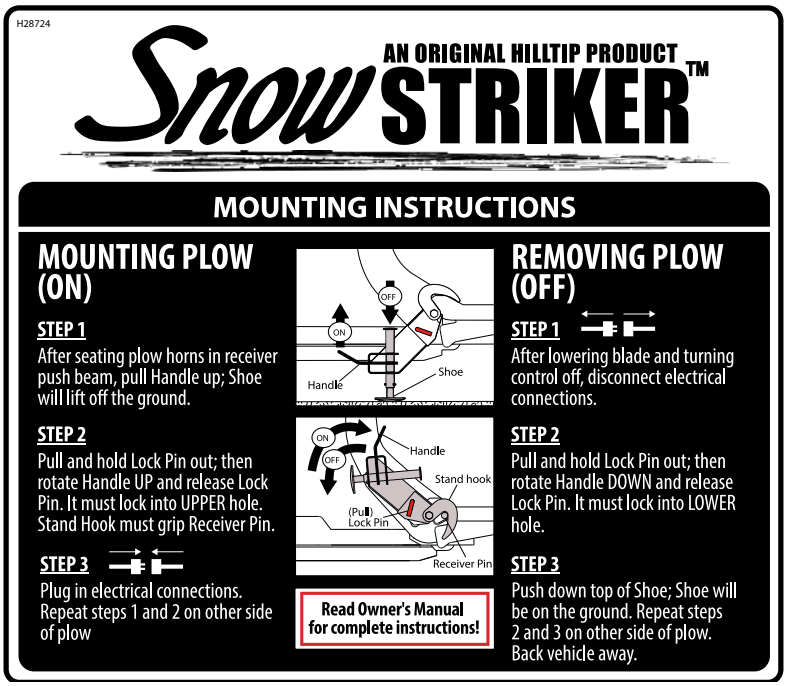



Leitungssatz für das Fahrzeug

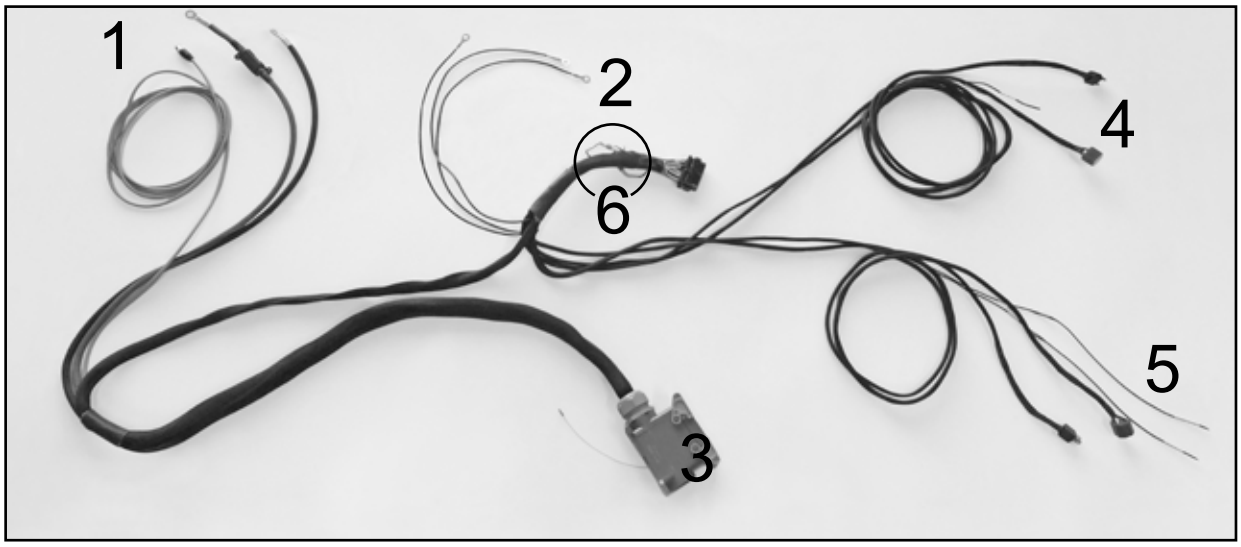

Schließen Sie die Kabel, wie unten auf den Bildern beschrieben, an:

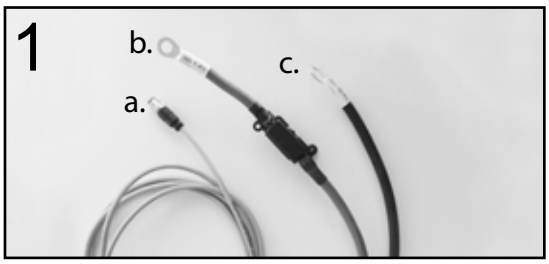

1a. Steuerhebel-Kabel **1b.** Fahrzeug + 12V (rot)
1c. Fahrzeugerdung

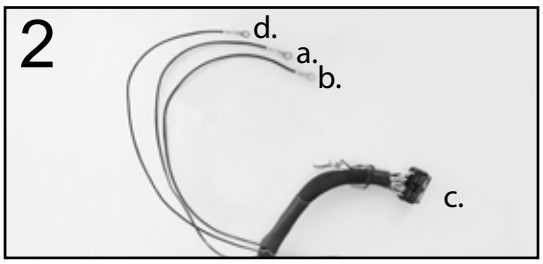

2a. Fahrzeug +12V (VCC +12V) **2b.** Fahrzeugerdung (GND)
2c. Lichtmodul **2d.** Fahrzeug +12V



Pfluganschluss

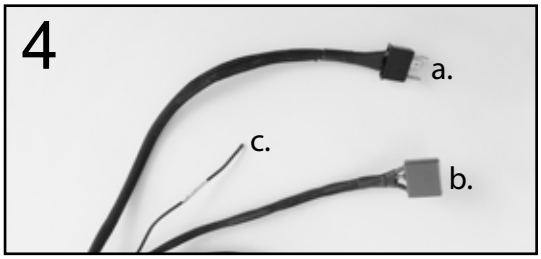

4a. Lichtanschluss (Fahrzeug-Leitungssatz)
4b. Lichtanschluss (Fahrzeuglampe) **4c.** Anschluss Blinker rechts

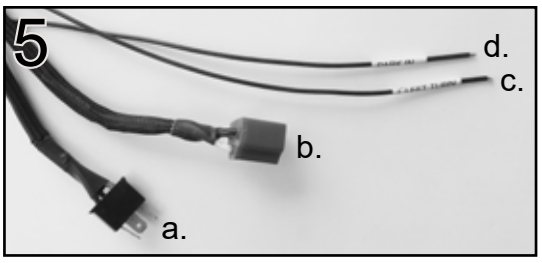

5a. Lichtanschluss (Fahrzeug-Leitungssatz)
5b. Lichtanschluss (Fahrzeuglampe),
5c. Anschluss Blinker links **5d.** Anschluss Standlicht

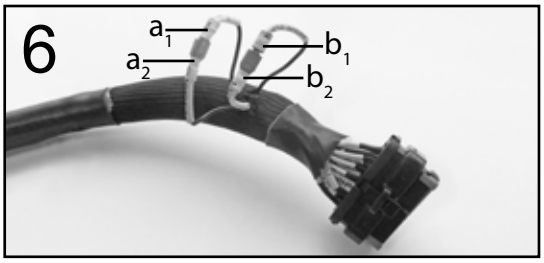

$6a_1$= $6a_2$ = Blinker links **$6b_1$= $6b_2$** = Blinker rechts
Wechseln Sie diese Kabel, wenn der Blinker auf der gegenüberliegenden(falschen) Seite blinkt

Platzierung des Pflug-Gurtes







1. Befestigen Sie das Verbindungsstück mit vier Schrauben an der Halterung



2. Befestigen Sie das Steckverbinder-Set tief in den Stoßfänger hinein, damit es weniger sichtbar ist

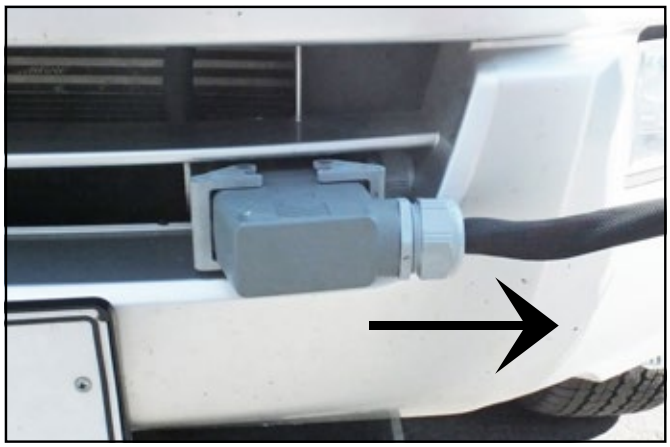

3. Das Kabel sollte nach außen gerichtet sein

A-Rahmen-Ausrichtung

HINWEIS

Der A-Rahmen sollte horizontal ausgerichtet sein, wenn der Pflug am Fahrzeug angebracht und auf den Boden abgesenkt ist.

A-Rahmen horizontal ausgerichtet

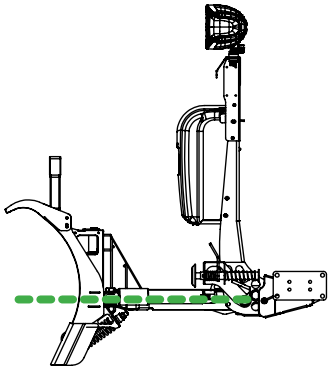

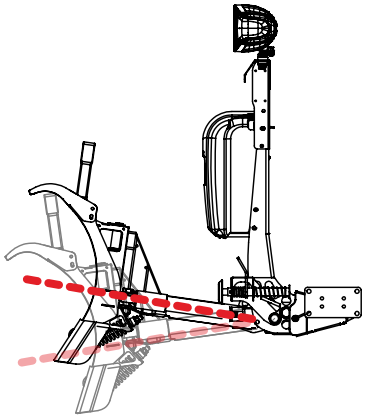

Stellen Sie sicher, dass der A-Rahmen horizontal ist und der Pflug gleichmäßig auf der Straßenoberfläche aufliegt, wenn er am Fahrzeug befestigt ist.

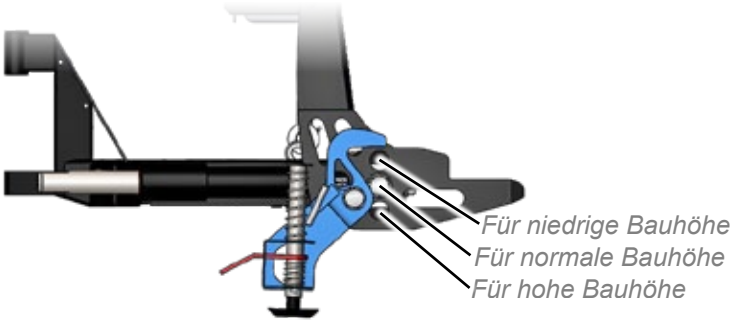

Motorventil

Gerade Pflug

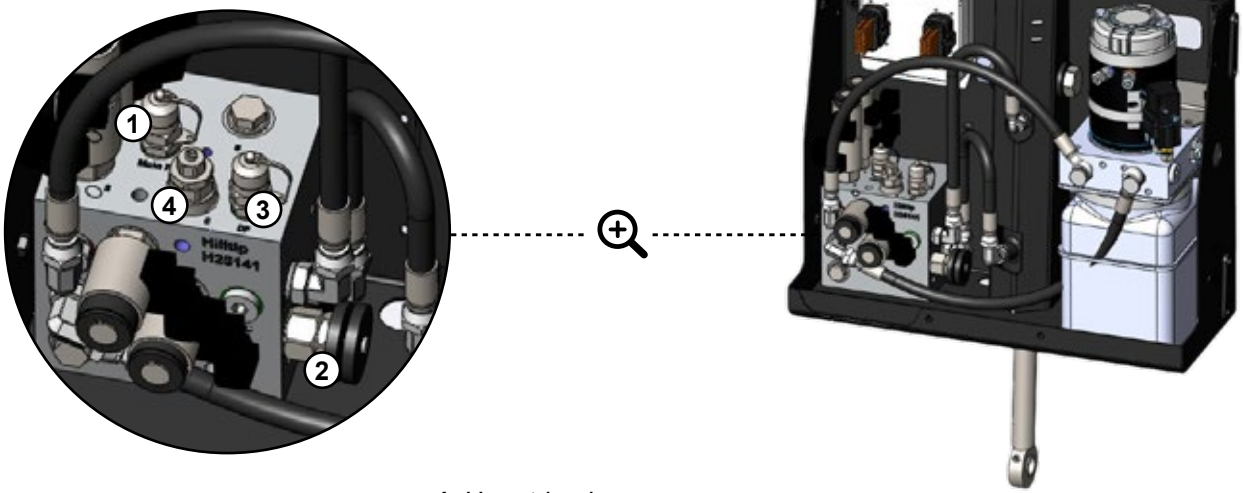

1. Hauptdruck
2. Senkgeschwindigkeit regulieren
3. Andruck-Manometeranschluss
4. Andruckregulierung

V-pflug

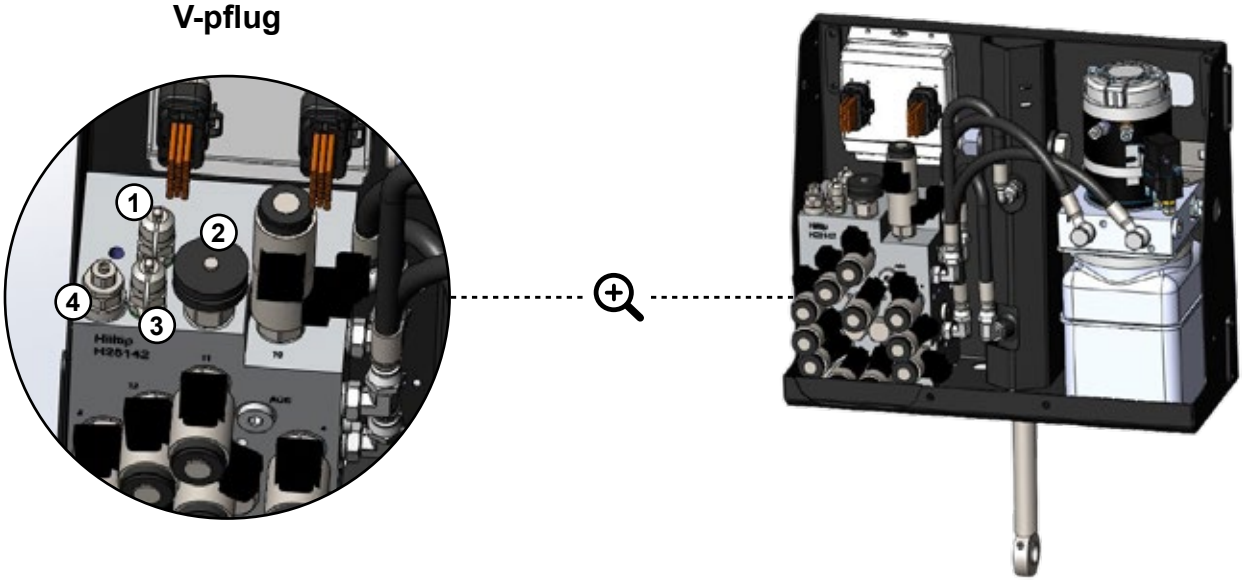

Anleitung zur schnellen Befestigung

1. Der Pflug muss sicher und fest auf dem Boden stehen, mit abgesenkten Pflugschuhen (Bild 1).
2. Bringen Sie Fahrzeug und Pflug auf eine Linie und fahren Sie langsam vorwärts.
3. Wenn die Pflughörner in den Aufnahmehalterungen sitzen, ziehen Sie den Griff (Bild 2) nach oben, der Gleitschuh hebt sich vom Boden.
4. Ziehen Sie den Verriegelungsstift heraus (Bild 3) und halten Sie ihn; drehen Sie dann den Griff nach oben und lassen Sie den Verriegelungsstift wieder los. Der Ständerhaken muss den Aufnahmestift greifen.

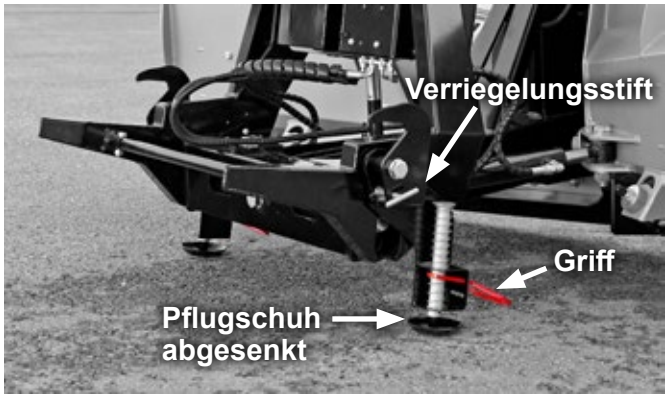

Bild 1

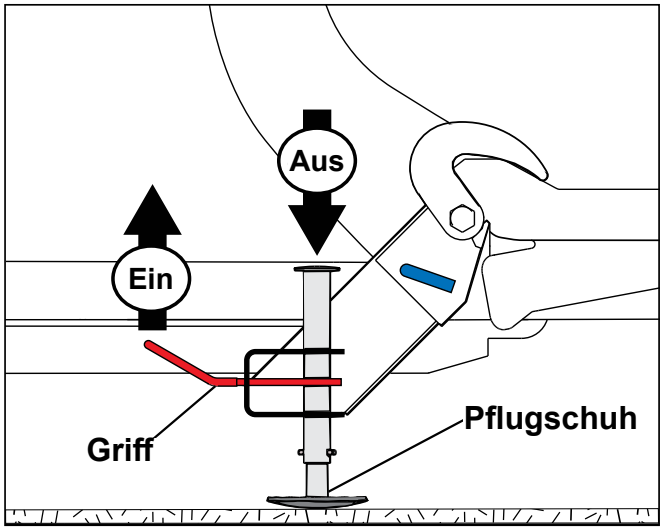

Bild 2

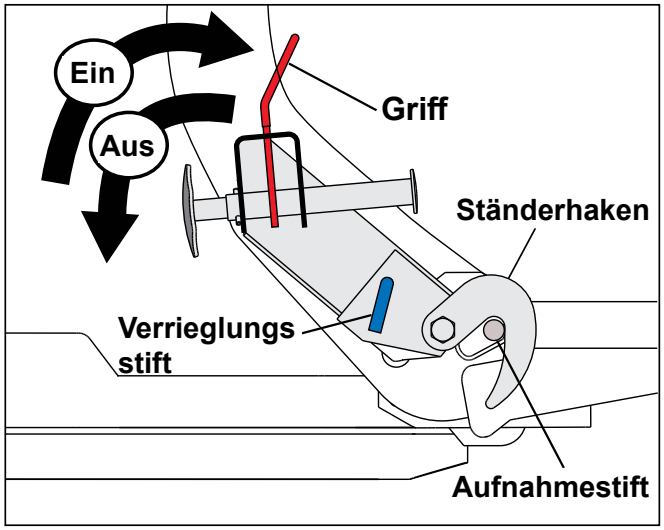

Bild 3

Schürfleistenwinkel einstellen

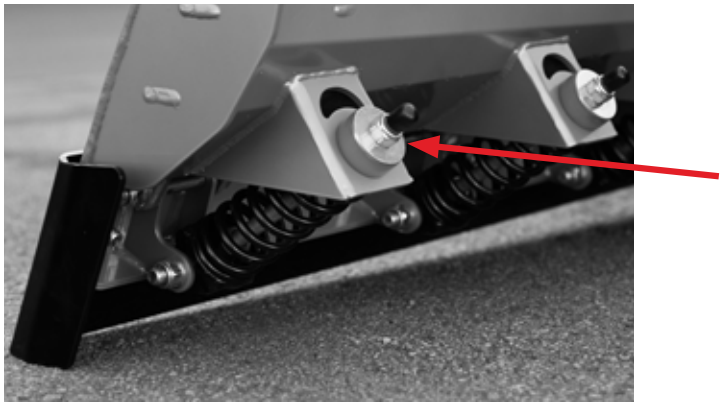

Schürfleistenwinkel regulieren

Steuerhebel

Gerade Pflug

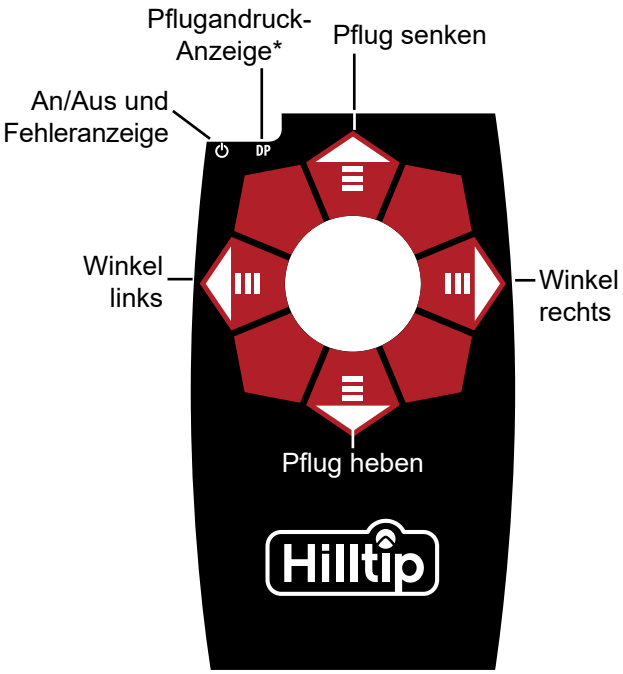

V-Pflug (nicht aktuelles Produktionsmodell)

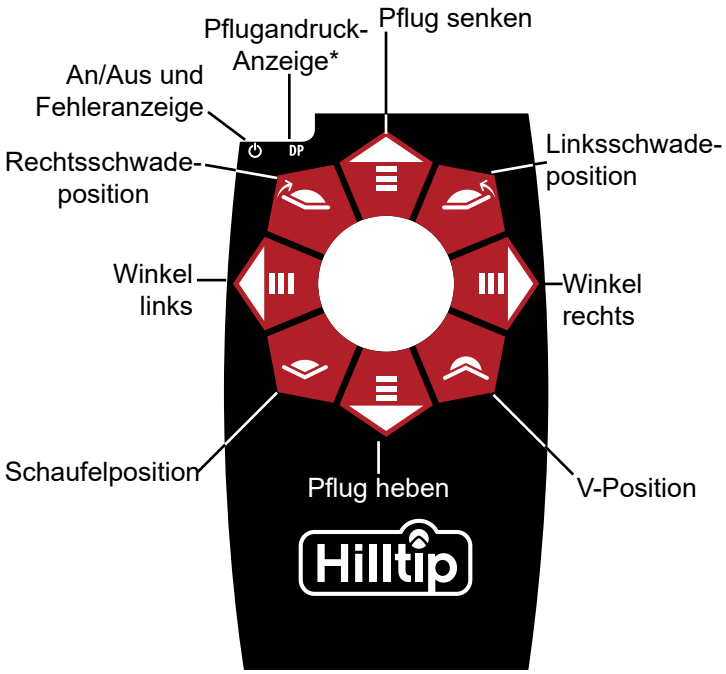

V-Pflug (aktuelles Produktionsmodell)





*** Funktion bei gedrückter blauer Taste**
**** Pflugandruck-Funktion**

Drücken Sie den Steuerhebel für mehr als 3 Sekunden nach vorne (Pflug senken-Position) um den Pflugandruck zu aktivieren. Diese Funktion drückt den Schneepflug an den Boden, um ein saubereres Pflugergebnis zu erzielen.

Die Andruckfunktion deaktiviert sich automatisch 30 Sekunden nach ihrer Aktivierung.

Automatisches Abschalten

Steuerhebel/IO-Modul und Schneepflug stellen sich nach 5 Minuten Inaktivität automatisch ab. Um sie zu reaktivieren, bewegen Sie den Steuerhebel oder schalten Sie ihn aus und wieder an.

Softwaremodus am Joystick ändern

Wählen Sie die Software-Version für den Pflug aus, um ihn mit folgenden Schritten zu betreiben:

1. Schalten Sie den Joystick aus.
2. Halten Sie den Joystick-Knopf in einer der folgenden Richtungen und schalten Sie den Joystick gleichzeitig ein:

Joystick-Positionen	Softwareoptionen	Comments
RECHTS	V-Pflug, hergestellt ab 2017 mit Ventilblock H25142	
LINKS	Gerade Pflug	
VORWÄRTS	V-Pflug, hergestellt vor 2017 mit Ventilblock H23270	
VORWÄRTS + RECHTS	V-Pflug, Flügel unabhängig bewegen	Supported in version 10
RÜCKWÄRTS + TASTE	V-Pflug, Hilltip-Tastenlogik	Supported in version 18
RECHTS + TASTE	V-Pflug, unabhängige Flügelsteuerung mit Taste	Supported in version 23

3. Halten Sie den Knopf ca. 6 Sekunden gedrückt, bis die Pflugandruck-LED aufleuchtet.
   HINWEIS! Um die Funktion “Hydraulik-Akkumulator“ auszuwählen, müssen Sie den Joystick 3 Sekunden länger gedrückt halten, nachdem die DP-Leuchte zu leuchten beginnt, bis die DP-Leuchte schnell zu blinken beginnt. Die Funktion “Hydraulik-Akkumulator“ ist ab Version 18 verfügbar.
4. Release joystick.
5. Now joystick is programmed and ready to use.

Fehlermeldungen

Die An/Aus- und Fehleranzeige-LED in der oberen linken Ecke des Schaltpults leuchtet beim Anschalten grün, wenn keine Fehler erkannt wurden. Wenn ein Problem erkannt wird, blinkt die LED-Anzeige einige Male rot auf, pausiert und wiederholt das Signal.

Blinksignal	Problem
Grünes Licht	Keine Fehler erkannt
LED leuchtet rot	Kommunikationsproblem zwischen dem IO-Modul und dem Steuerhebel
LED blinkt 1x	Ventil #1a oder #1b nicht angeschlossen oder defektes Kabel/defekte Spule
LED blinkt 2x	Ventil #2a oder #2b nicht angeschlossen oder defektes Kabel/defekte Spule
LED blinkt 3x	Ventil #3 oder #4 nicht angeschlossen oder defektes Kabel/defekte Spule

Blinksignal	Problem
Grünes Licht	Keine Fehler erkannt
LED leuchtet rot	Kommunikationsproblem zwischen dem IO-Modul und dem Steuerhebel
LED blinkt 1x	Ventil #10a oder #10b nicht angeschlossen oder defektes Kabel/defekte Spule
LED blinkt 2x	Ventil #2 oder #3 nicht angeschlossen oder defektes Kabel/defekte Spule
LED blinkt 3x	Ventil #4 oder #5 nicht angeschlossen oder defektes Kabel/defekte Spule
LED blinkt 4x	Ventil #6 oder #1 nicht angeschlossen oder defektes Kabel/defekte Spule
LED blinkt 5x	Ventil #7 oder #8 nicht angeschlossen oder defektes Kabel/defekte Spule
LED blinkt 6x	Ventil #9 oder Motorrelais nicht angeschlossen oder defektes Kabel/defekte Spule
	Keine Fehler am Ventil 11 und 12 erkannt.

Wartung

Beachten Sie diese Checklisten, um Ihren Schneepflug in gutem Zustand zu halten und die Gewährleistung im Fall von möglichen Beschädigungen vollständig in Anspruch zu nehmen.

Checkliste für eine periodische Wartung

- Überprüfen Sie die Spannung der Befestigungen.
- Säubern und lackieren Sie alle Kratzer oder freiligende Metallstellen mit Ausbesserungsfarbe.
- Reinigen und schmieren Sie alle elektrischen Stecker und Verbindungen mit Dielektrik-Schmiermittel. Reinigen und installieren Sie alle Staubdeckel vor der Lagerung.
- Schmieren Sie alle Stifte und Buchsen und den A-Rahmen-Verschluss.
- Überprüfen Sie die Hydraulikkomponenten, Schläuche und Zylinder auf Dichtigkeit und Verschleiß.
- Überprüfen Sie die Gelenkköpfe auf Korrosion und Rostangriffe.
- Überprüfen Sie die Schürfleiste und Pflugschuhe auf Verschleiß.
- Prüfen Sie den Füllstand der Hydraulikflüssigkeit. Füllen Sie bis auf 2 cm unter der Oberkante des Tanks Flüssigkeit nach. Überschreiten Sie diesen Füllstand keinesfalls. Mischen Sie niemals unterschiedliche Flüssigkeitstypen.
- Entfernen Sie Schnee und Eis von der Pumpe und dem A-Rahmen.

Checkliste für eine jährliche Wartung

- Vor dem Einlagern sollte der ganze Schneepflug mit Druck gewaschen und vollständig getrocknet werden.
- Säubern und lackieren Sie alle Kratzer oder freiligende Metallstellen mit Ausbesserungsfarbe
- Reinigen und schmieren Sie alle elektrischen Stecker und Verbindungen mit Dielektrik-Schmiermittel. Reinigen und installieren Sie alle Staubdeckel vor der Lagerung.
- Schmieren Sie alle Stifte und Buchsen und den A-Rahmen-Verschluss
- Schmieren Sie alle freiliegenden Zylinder-stangenenden mit flüssigem weißem Lithiumfett, um Korrosion vorzubeugen.
- Entfernen und entsorgen Sie die Flüssigkeit aus dem Pumpenreservoir. Reinigen Sie den Pumpen-filter und geben Sie wieder Hydraulikflüssigkeit bis auf 2 cm unter der Oberkante des Reservoirs hinzu. Ein jährlicher Wechsel der Flüssigkeit verlängert die Lebensdauer Ihrer Pumpe und des Hydraulik-verteilersystems. Mischen Sie niemals unterschiedliche Hydraulikflüssigkeiten.
- Bedecken Sie den Schneepflug mit einer Plane, wenn er in einem Außenbereich gelagert werden soll. So ist Ihr Pflug vor Ausbleichen durch die Sonne sowie Wasser bei schlechtem Wetter geschützt, sodass eine beschleunigte Korrosion verhindert werden kann.

Für das Hydrauliksystem des Schneepflugs empfehlen wir Ihnen: **ISO VG 15 Teboil hydraulic Arctic oil**

Schmiernippel

SnowStriker™ 2600-3000 SMP

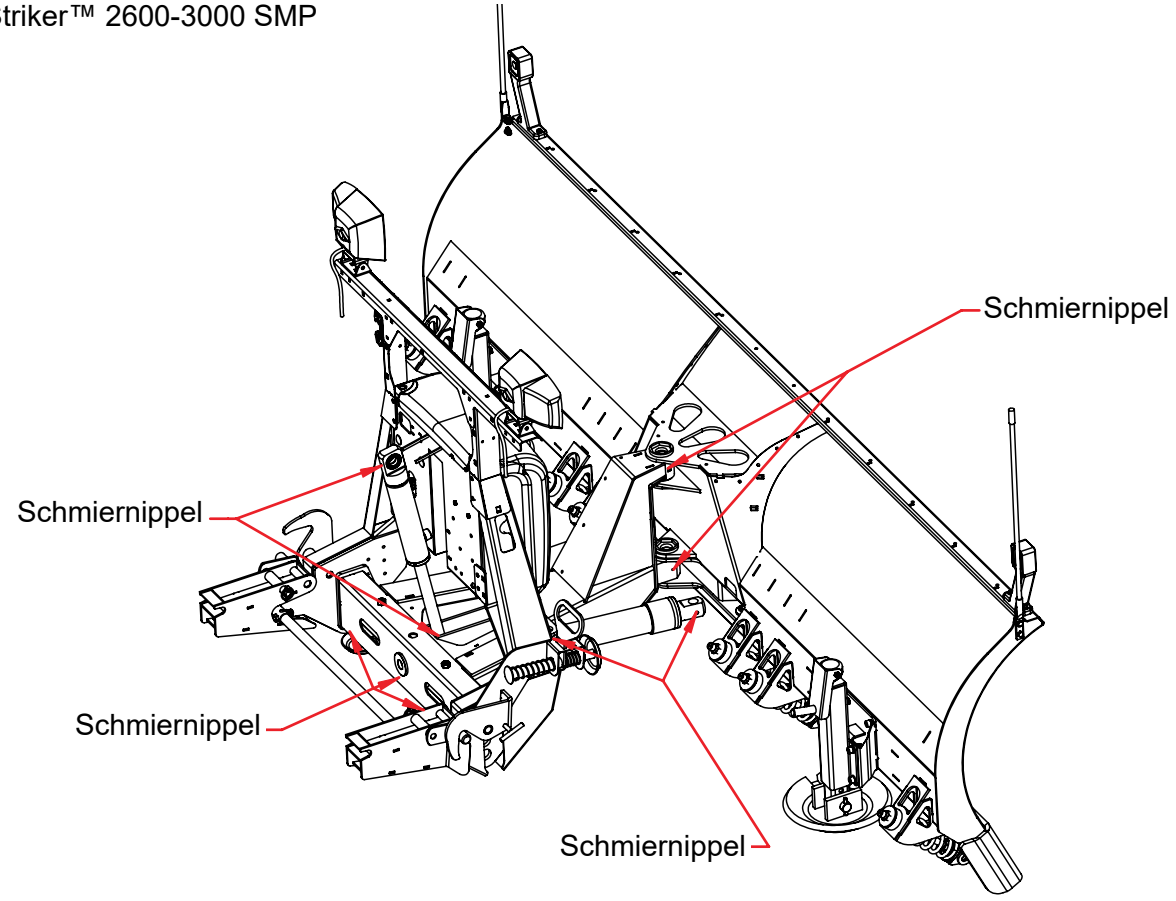

SnowStriker™ 2600-3300 VMP

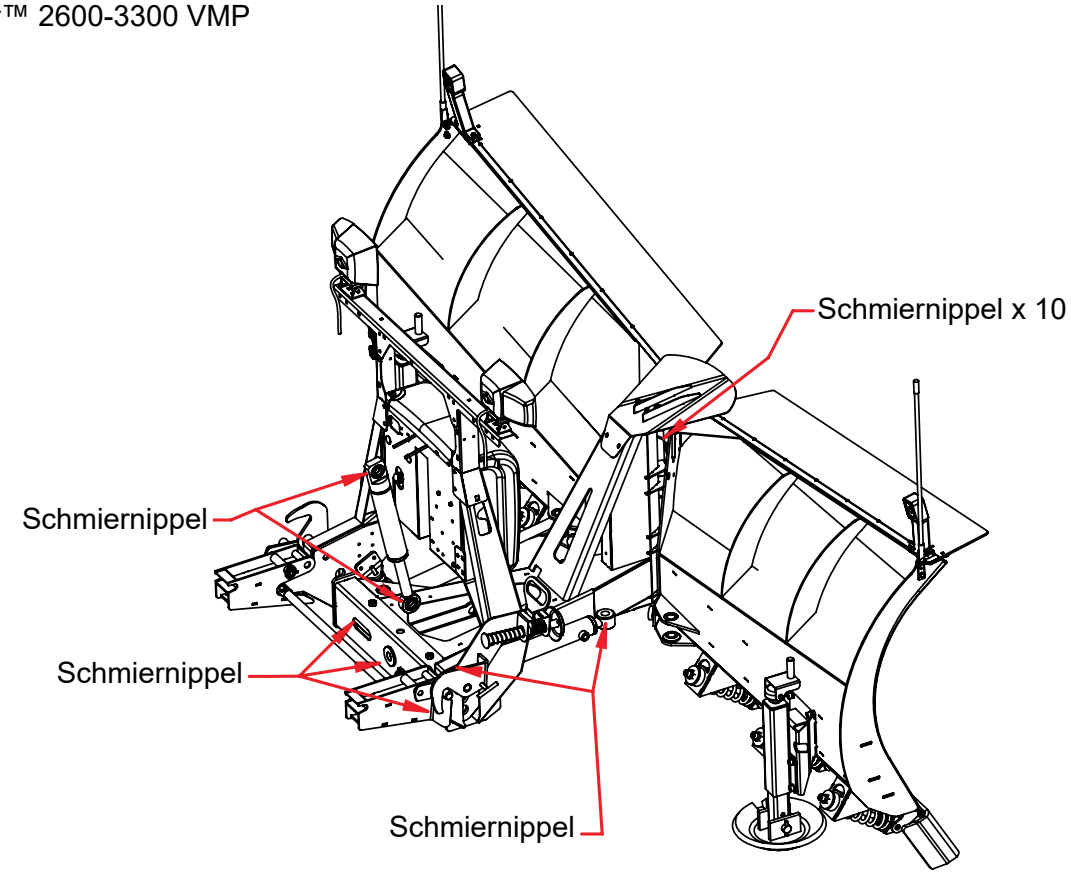

Gerade Pflug - Elektrische Funktionen des Pflugventils

Pflug-Positionierung	Winkel rechts	Winkel links	Pflugandruck	Pflug heben	Pflug senken	Leerlauf	Schweben
MOTOR			*				
#1a							
#1b							
#2a							
#2b			*				
#3							
#4							

* Geht nach 30 Sek. nach unten

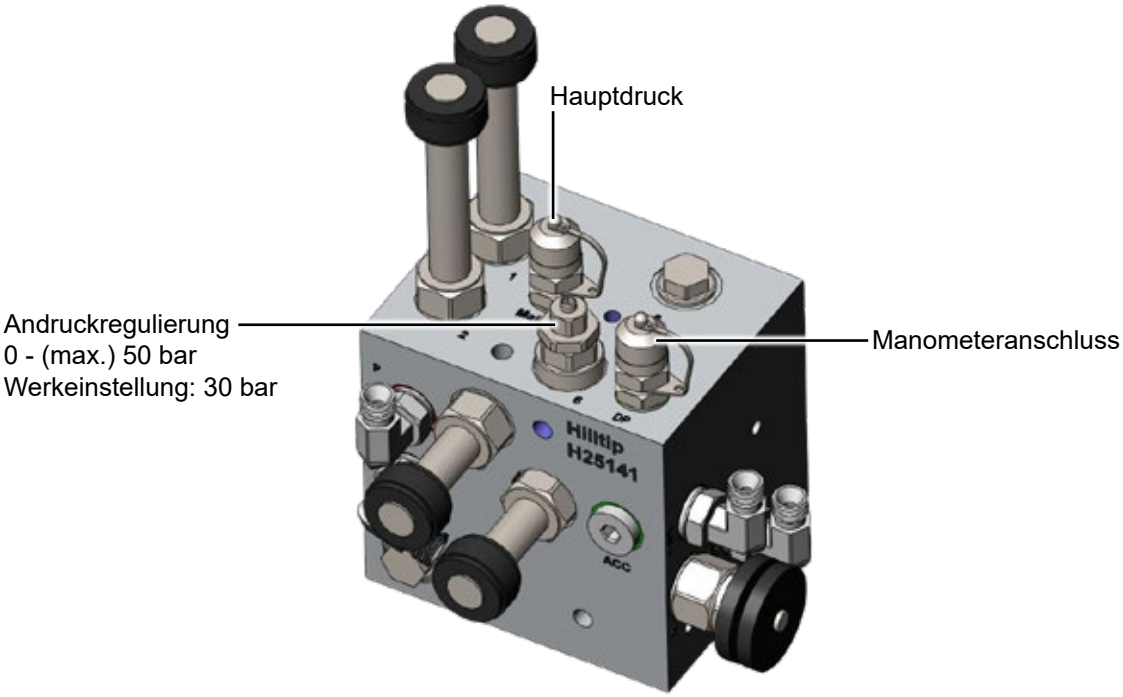

V-pflug - Elektrische Funktionen des Pflugventils

Pflug-Positionierung	Winkel rechts	Winkel links	Rechts aus-schwenken	Links aus-schwenken	Rechts einfahren	Links einfahren	Schaufel	V	Pflug-andruck	Pflug heben	Pflug senken	Leerlauf	Schweben
MOTOR	■	■	■	■	■	■	■	■	*	■			
#1	■		■										
#2		■		■	■	■							
#3	■												
#4								■					
#5								■					
#6		■											
#7				■	■	■	■						
#8			■				■						
#9	■	■											
#10a										■			
#10b									*				
#11									■		■		■
#12									■	■	■		■

* Geht nach 30 Sek. nach unten

Die folgende Tabelle zeigt, wie die verschiedenen Funktionen aktiviert werden, je nachdem, welchen Modus Sie gewählt haben.

Bewegung der Pflug-klinge	Winkel rechts	Winkel links	Rechts aus-schwenken	Links aus-schwenken	Schaufel	**V**	Rechts einfahren	Links einfahren	Pflug-andruck	Pflug heben	Senken/ Schweben	Leerlauf
V-plow with push button												
Button	Nicht gedrückt	Nicht gedrückt	Gedrückt	Gedrückt	Gedrückt	Gedrückt			Don't care	Nicht gedrückt	Nicht gedrückt	Don't care
Joystick position	Rechts	Links	Rechts	Links	Vorwärts	Rückwärts			Vorwärts	Rückwärts	Vorwärts	Mitte
V-plow												
Joystick position	Rechts	Links	Vorwärts + Rechts	Vorwärts + Links	Rückwärts + Rechts	Rückwärts + Links			Vorwärts	Rückwärts	Vorwärts	Mitte
V-plow with indep. wing												
Joystick position	Rechts	Links	Vorwärts + Rechts	Vorwärts + Links			Rückwärts + Rechts	Rückwärts + Links	Vorwärts	Rückwärts	Vorwärts	Mitte

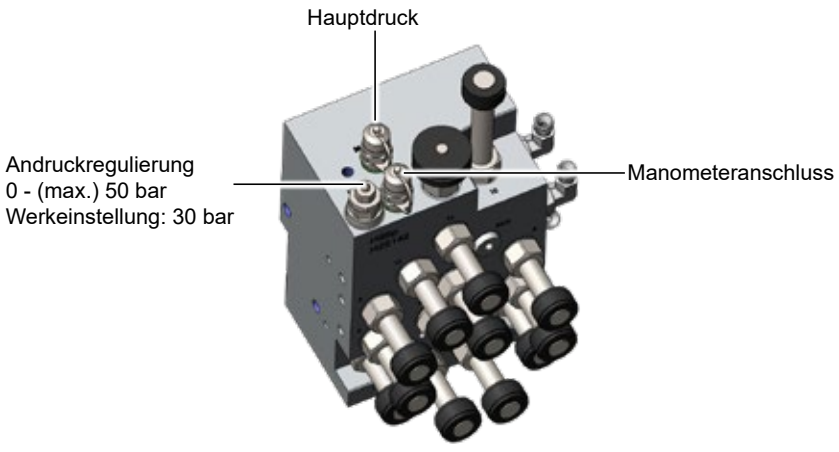

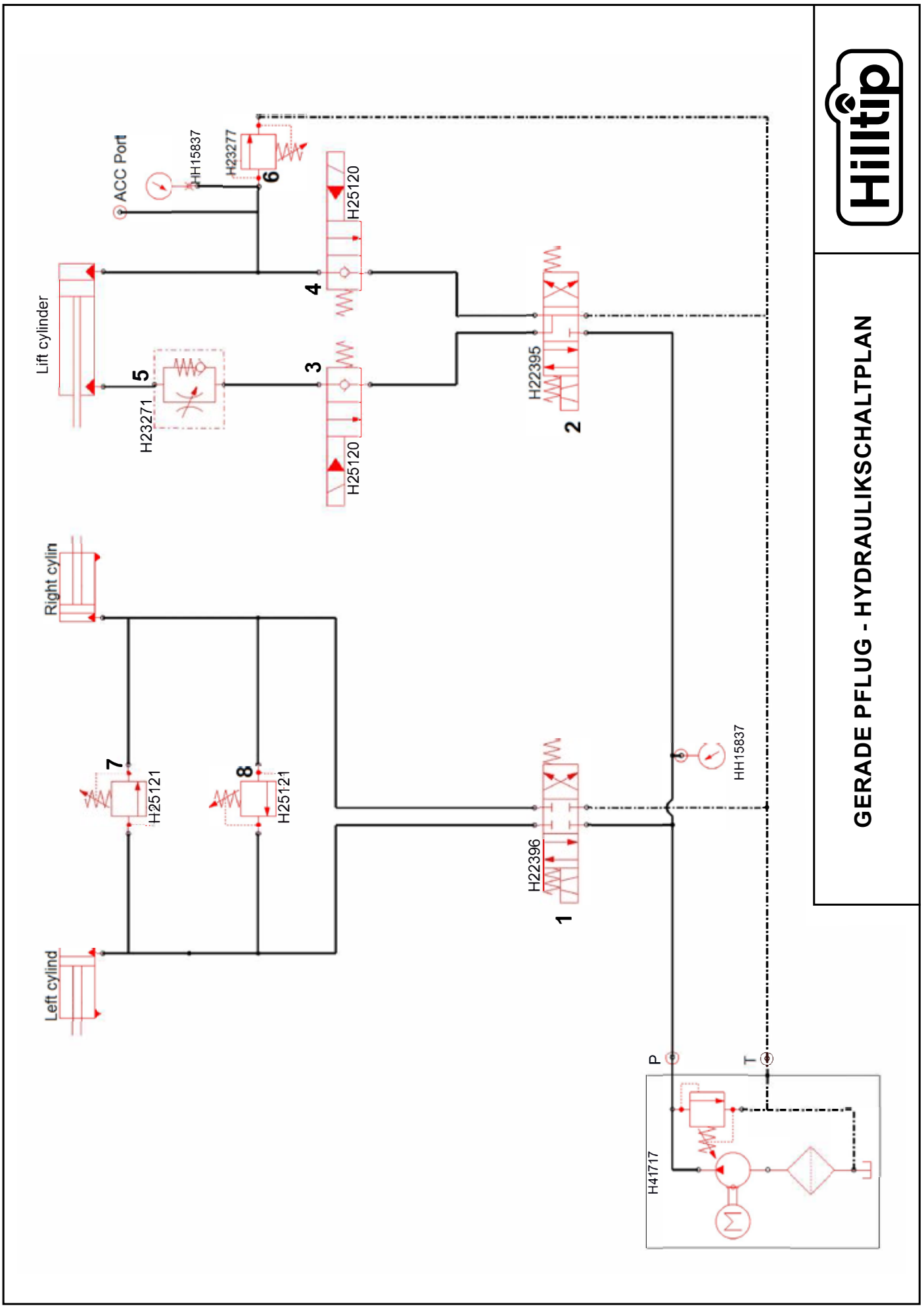
GERADE PFLUG - HYDRAULIKSCHALTPLAN
ACC Port
HH15837
H23277
6
H25120
4
Lift cylinder
5
H23271
3
H25120
H22395
2
Right cylin
7
H25121
8
H25121
H22396
1
HH15837
Left cylind
P
T
H41717

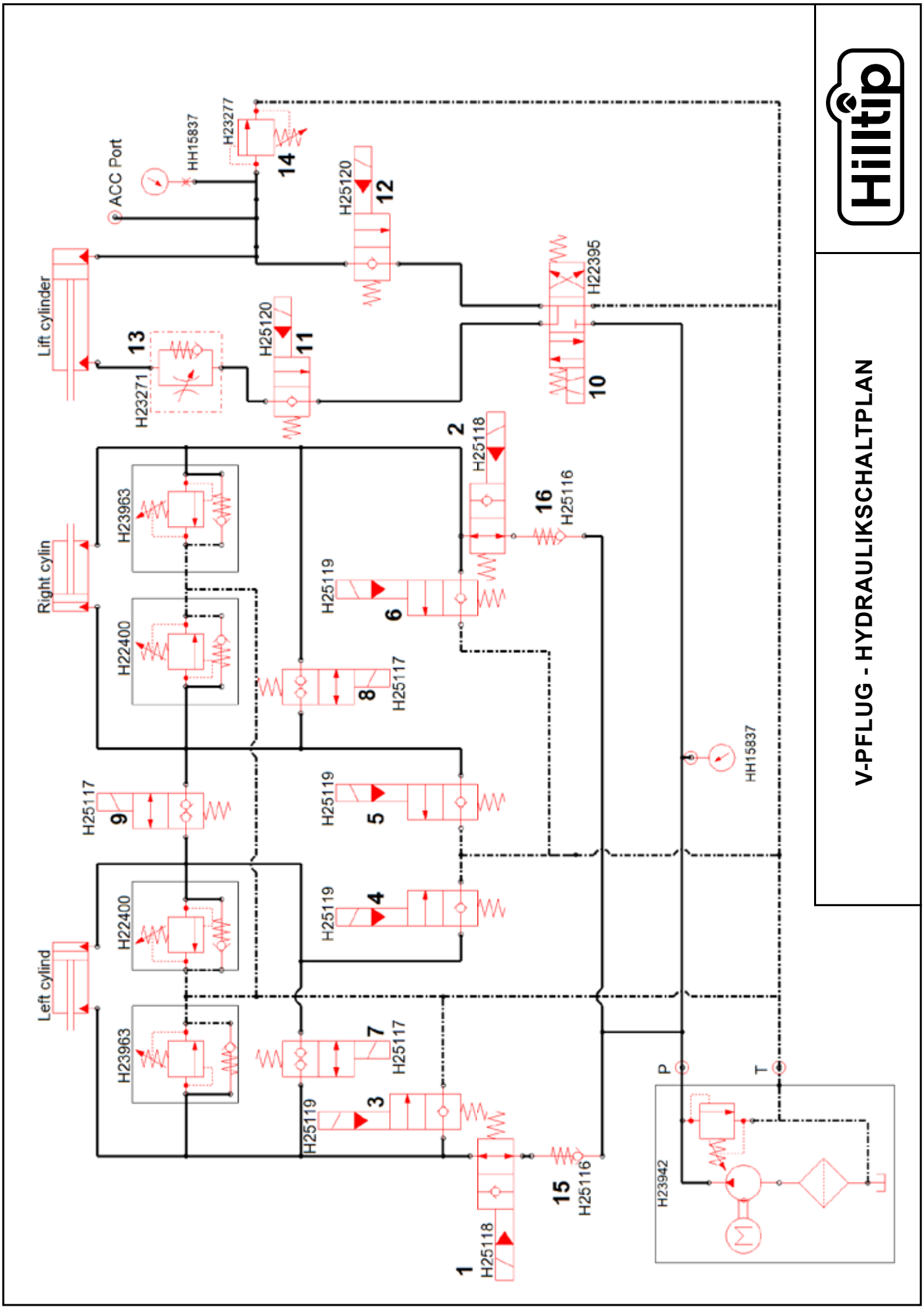
Hilltip
V-PFLUG - HYDRAULIKSCHALTPLAN
ACC Port
HH15837
H23277
14
H25120
12
Lift cylinder
13
H23271
H25120
11
H22395
10
2
H25118
16
H25116
Right cylin
H23963
H22400
H25119
6
H25117
8
H25117
9
H25119
5
HH15837
Left cylind
H22400
H25119
4
H23963
7
H25117
H25119
3
P
T
H23942
15
H25116
1
H25118

GERADER PFLUG – LEITUNGSSATZ, ELEKTRISCHE SCHALTPLÄNE

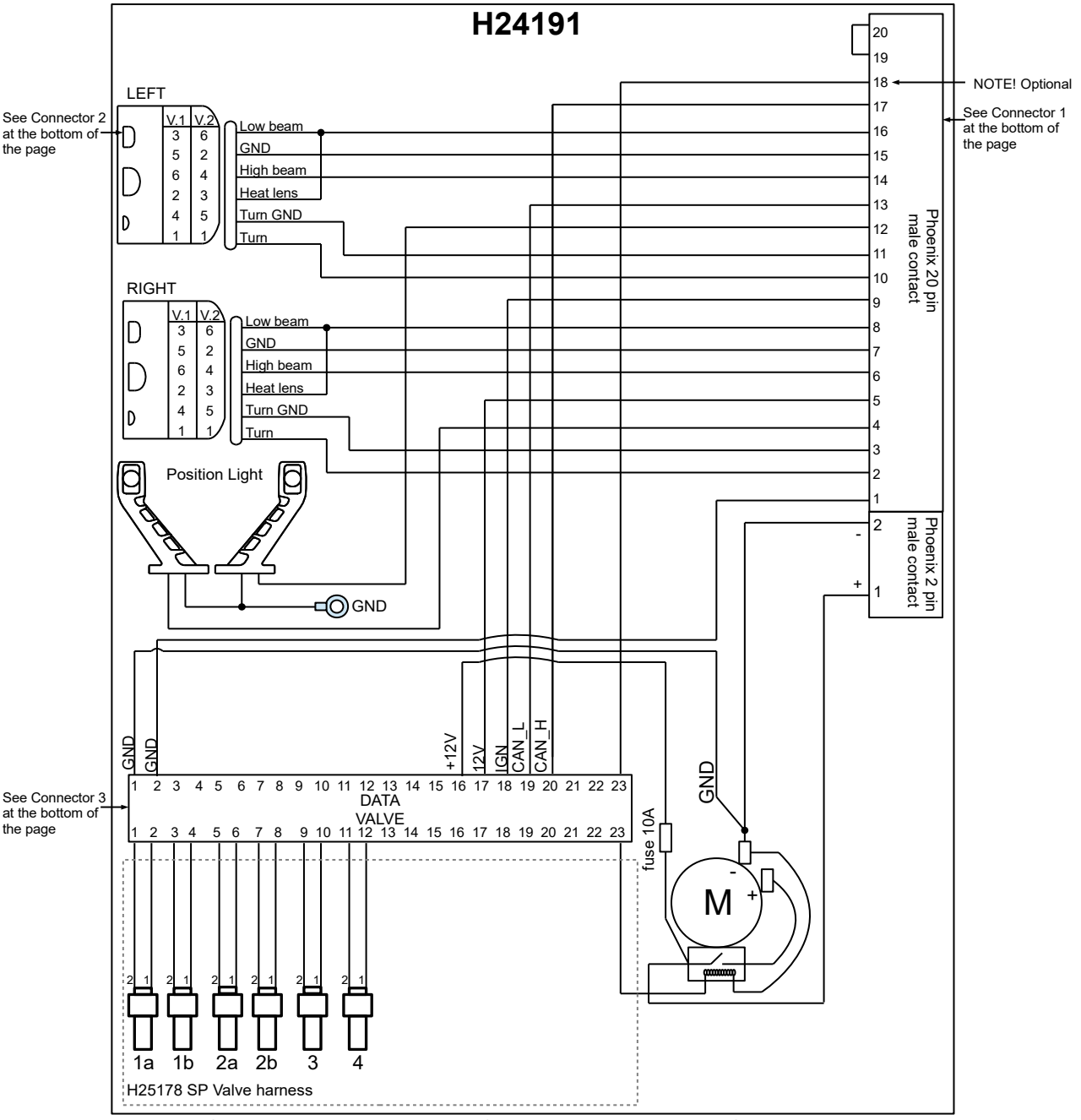

Connector 1:
Phoenix 20-pin plow side connector

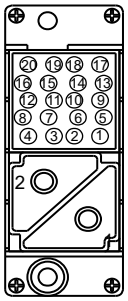

Connector 2:
Plow light connector

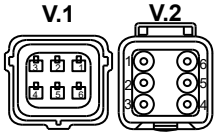

V.1	V.2	
1	1	Turn
5	2	GND
2	3	Heat lens
6	4	High beam
4	5	GND (turn)
3	6	Low beam

Connector 3:
23-pin connector

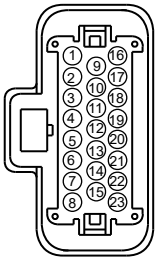

V-PFLUG – LEITUNGSSATZ, ELEKTRISCHE SCHALTPLÄNE

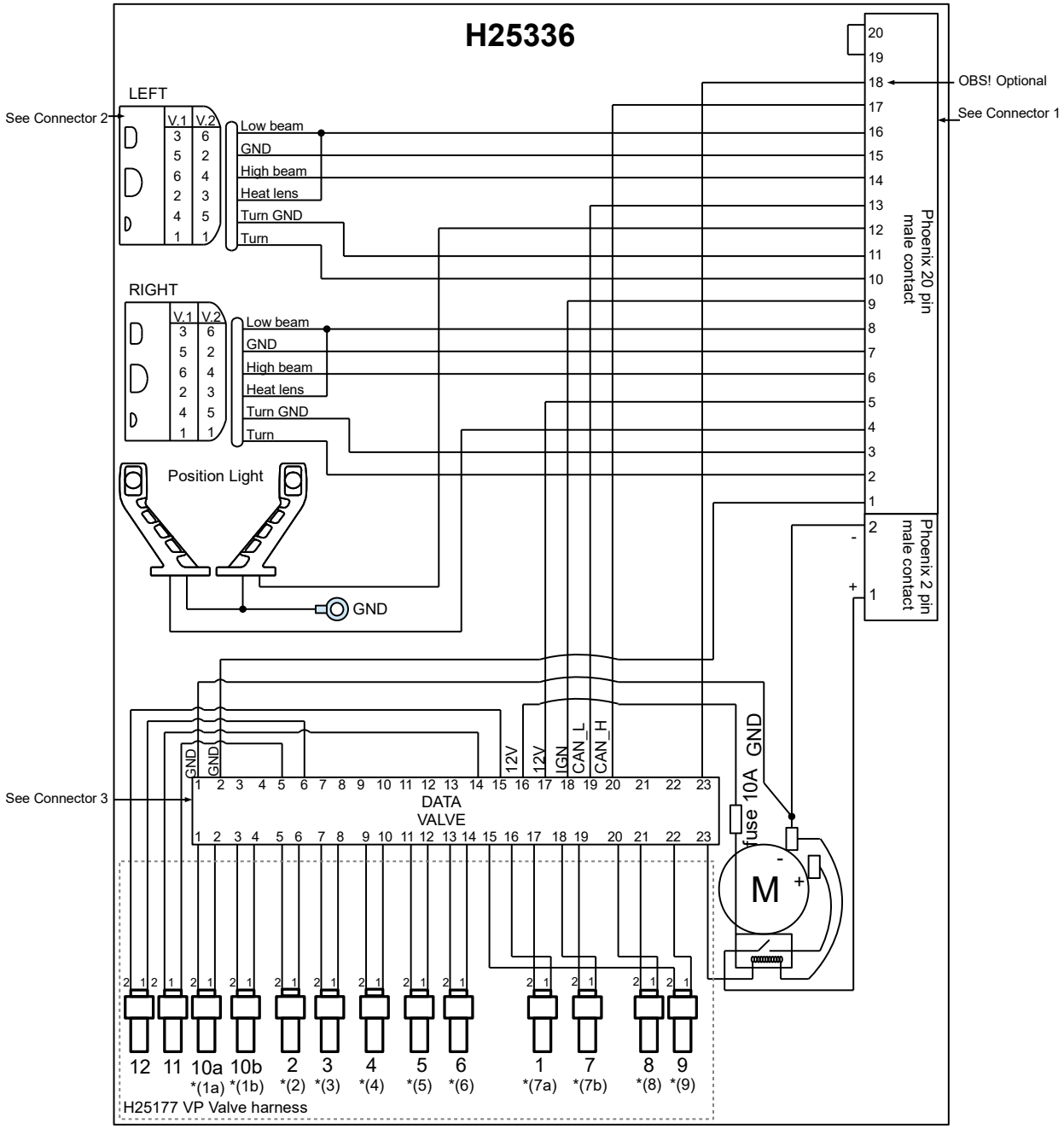

Connector 1:
Phoenix 20-pin plow side connector

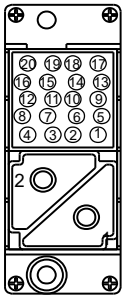

Connector 2:
Plow light connector

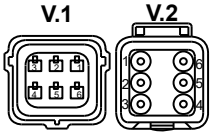

V.1	V.2	
1	1	Turn
5	2	GND
2	3	Heat lens
6	4	High beam
4	5	GND (turn)
3	6	Low beam

Connector 3:
23-pin connector

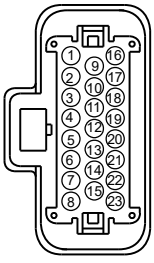

*** Pflüge produziert vor 2017. Nummerierung auf Ventilblock V1 (H23270).**

LEITUNGSSATZ FÜR DAS FAHRZEUG, ELEKTRISCHE SCHALTPLÄNE

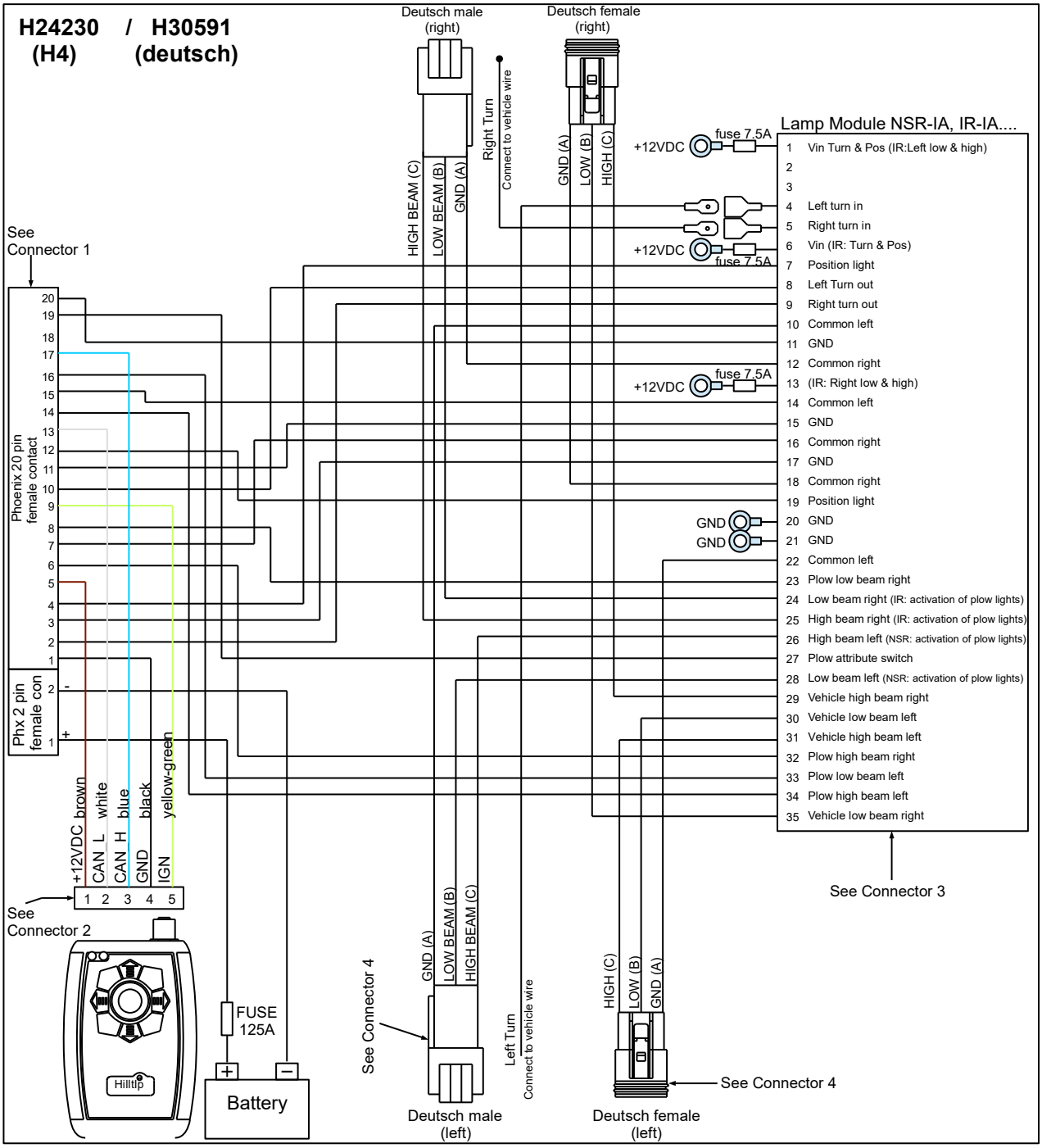

Connector 1:
Phoenix 20-pin vehicle side connector

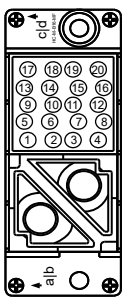

Connector 2:
Connector to joystick (male)

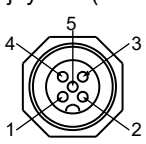

1. +12VDC
2. CAN_L
3. CAN_H
4. GND
5. Activation

Connector 3:
35-pin main connector

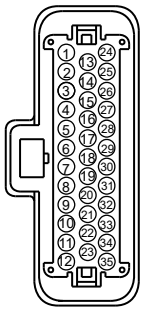

Connector 4:
H4 connector or Deutsch connector

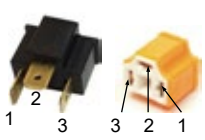

1. GND
2. Low beam
3. High beam

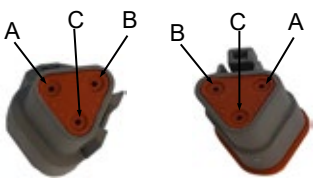

A. GND
B. Low beam
C. High beam

Garantieinformationen

Diese Garantie ersetzt alle vorherigen Garantien

Garantie

Vielen Dank für Ihr Interesse an den Produkten und Dienstleistungen von Oy Hilltip Ab. Diese Garantie gilt für Schneepflüge, Streuer, Kehrmaschinen und andere Produkte und Teile (im Folgenden „Prokukt“), die von Hilltip oder einem der autorisierten Vertragshändler erworben wurden.

Was beinhaltet diese Hersteller Garantie?

Diese Hersteller Garantie beinhaltet etwaige Material- und Herstellungsfehler bei normalem Gebrauch während der Garantielaufzeit.

Während der Garantielaufzeit bietet Hilltip über einen der autorisierten Vertragshändler eine kostenlose Ausbesserung oder Austausch an, wenn bei sachgemäßem Gebrauch und Wartung von Produkten oder Produktteilen Material- oder Herstellungsfehler auftreten.

Wie lange gilt die Garantie?

Die Garantielaufzeit für Produkte, die bei Hilltip oder einem der autorisierten Vertragshändler erworben wurden, beträgt zwei (2) Jahre ab Kaufdatum. Die Garantielaufzeit für Ersatzteile beträgt ein (1) Jahr ab Ersatz oder Reparatur.

Wie erhalte ich eine Garantie für mein Produkt?

Vergewissern Sie sich, dass Ihr Händler Ihr Produkt registriert hat. Um Serviceleistungen im Rahmen dieser Garantie in Anspruch nehmen zu können, muss das Produkt mit den Kontaktdaten des Endverbrauchers (Name, Adresse, E-Mail-Adresse und Telefonnummer) registriert sein.

Was beinhaltet diese Hersteller Garantie nicht?

- Unsachgemäß installierte Teile.
- Schäden, die durch eine Verwendung verursacht werden, die nicht den Produktanweisungen entspricht.
- Ein Umbau des Produkts und / oder des Fahrzeugs erfolgt auf Gefahr des Käufers.
- Diese Garantie beinhaltet keine Entschädigung für die Fahrt zum Reparaturservice vor Ort.
- Etwaige Transportschäden liegen in der Verantwortung des Trägers oder des Käufers.
- Ebenfalls beinhaltet die Garantie keine Mietkosten für Ersatzgeräte oder Fahrzeuge.

Diese Hersteller Garantie deckt keine Probleme ab, die verursacht werden durch:

- Unfälle, Nachlässigkeit, unsachgemäßen Gebrauch, unsachgemäße Installation, Wartung, Lagerung, Reparatur durch andere als von Hilltip autorisierte Vertragshändler.

Was müssen Sie tun?

Um Garantieleistungen in Anspruch zu nehmen, müssen Sie zuerst mit Ihrem Fachhändler in Kontakt treten. Der Käufer muss Hilltip bei einem Schadensfall während der Garantiezeit innerhalb von zehn (10) Tagen nach Bekanntwerden des Defekts am Produkt benachrichtigen.

Was machen wir, um Probleme zu beheben?

Hilltip oder einer der Vertragshändler repariert oder ersetzt das Produkt oder Produktteil kostenlos durch neue oder überholte Ersatzteile.

KONFORMITÄTSERKLÄRUNG

Name des Herstellers & Monteurs: **Oy Hilltip Ab**
Anschrift des Herstellers & Monteurs: **Kangastie 9, FIN-68600 Pietarsaari, Finnland**

Ausrüstungsbeschreibung: Hilltip Schneepflug-Anwendungen

Ausrüstungsmodellbezeichnung: Hilltip SnowStriker™ 2600-SMP, 2750-SMP, 3000-SMP, 2600-VMP, 2900-VMP und 3200 VMP

Anwendungsbereich der Ausrüstung: Pick-ups / Lkw

Die oben genannten Geräte werden, soweit zutreffend, in Übereinstimmung mit den Bestimmungen der normativen Dokumente gemäß den folgenden Richtlinien und Normen hergestellt, zusätzlich zu den geltenden Straßenverkehrsbestimmungen in den europäischen Ländern:

- 2006/42/EC
- EN 15432-1
- 2009/433/EG
- ECE R10

Ich, der Unterzeichnete, erkläre hiermit, dass die oben bezeichneten Geräte, die von Oy Hilltip Ab montiert wurden, den oben angegebenen Richtlinien und Normen entsprechen

Pietarsaari, 14. April 2025

Unterschrift: Tom Mäenpää

Name in Druckbuchstaben: Tom Mäenpää

Position: Geschäftsführer

Name des Monteurs:

Anschrift des Monteurs:

Typ:

Seriennummer:

Jahr der Montage:

Ich, der Unterzeichnete, erkläre hiermit, dass die Montage des oben angegebenen Geräts am Fahrzeug der Richtlinie 2006/42/EC entspricht.

DATUM:

Unterschrift:

Name in Druckbuchstaben:

Position:



Hilltip GmbH
Goerdelerstraße 66
36100 Petersberg
Deutschland

www.hilltip.de
info@hilltip.de

Oy Hillip Ab
Pukkisaarentie 6
FIN-68600 Pietarsaari
Finland

www.hilltip.com
info@hilltip.com

Konstruktions-, Spezifikations- und andere Details können ohne vorherige Benachrichtigung geändert werden.